Ref : ECL_MAX	Emetteur : SD	Date : 04/2012	Révision : 2	Page : 1/33

HOBIE MAX (Club - Sport - Race)

Eclaté des pièces détachées / Illustrated part guide / Explosionszeichnung

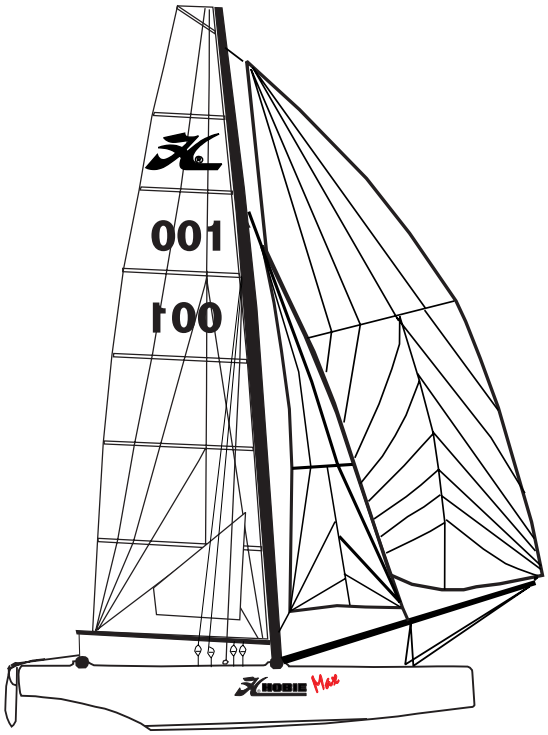

HOBIE MAX (Club - Sport - Race)

Eclaté des pièces détachées / Illustrated part guide / Explosionszeichnung

Sommaire / Table of content / Inhalt

Page/Seiten	Intitulé / Description / Inhalt
2	Sommaire
3	Coques / Hulls / Rümpfe
4-7	Traverse avant / Front crossbar / Vorderholm
8-9	Foc autovireur / Self-tacking system / Selbstwende Fock-System
10	Traverse arrière / Rear crossbar / Achterholm
11	Trampolin mesh / Mesh trampoline / Netztrampoline
12-13	Mât / Mast
14	Barres de flèches / Spreader bars / Saling Bausatz
15	Bôme / Boom / Baum
16	Etai-brides-enrouleur foc/Forestay-bridles-jib furler/Vorstag-Hahnepot-Fockwickler CLUB/SPORT
17	Etai-brides / Forestay-bridles / Vorstag-Hahnepot RACE
18	Haubans / Shrouds / Wanten
19	Trapèze barreur / Skipper trapeze / Helmsmann Trapez
20	Trapèze équipier / Crew Trapeze / Trapez Crew
21-22	Gouvernail / Rudder assembly / Ruderanlage
23-24	Barre d'accouplement & Stick / Tiller crossbar & extention / Anlenkstange & Pinne
25-26	Grand-voile / Main sail / Großsegel
27	Palan de grand-voile / Mainsheet system / Großschot-System
28	Foc / Jib / Fock
29	Tangon /Spi pole / Spibaum
30	Spinnaker
31	Kit d'ailes sport / Kit wing sport
32	Kit d'ailes confort / Comfort wing kit
33	Contact

Copyright HCE 2012 - www.hobie-cat.net

Ref : ECL_MAX	Emetteur : SD	Date : 04/2012	Révision : 2	Page : 3/33

HOBIE MAX (Club - Sport - Race)

Eclaté des pièces détachées / Illustrated part guide / Explosionszeichnung

Coques / Hulls / Rümpfe

N°	Ref	Designation/Description/Beschreibung
	16256050	Coque gauche / Left hull / Rumpf links
	16256060	Coque droite / right hull / Rumpf rechts
1	99061405	Cadène fil / Bow plate / Hahnepot-Platte
	99220012	Ecrou indessérable D8 (x10) Nylstop nut D8 (x10) Selbstsichernde Mutter D8 (x10
2	21056028	Vis cadène hauban Anchor pin shroud Schraube für Püttingeisen
	99220260	Rondelle nylon / Nylon washer / Nylon Unterlegscheibe D20 x10.2x1
3	18056033	Trappe de visite 125 mm avec joint Inspection port 125 mm with gasket Luckendeckel 125 mm mit Dichtung
	18056038	Joint mousse / Foam gasket /
	99220090	Vis / Screw / Schraube TFBZ 3.9x13 (x10)
4	16290070	Capots avant Decks front Bedeckungen vorne
5	16290075	Capots milieu Decks middle Bedeckungen Mitte
6	99056047	Fémelot / Gudgeon / Heckbeschlag
7	99226150	Vis / Screw / Schraube TCF 6x35

N°	Ref	Designation/Description/Beschreibung
8	16262120	Goupille + cable + vis Retaining clip + cable + screw Sicherungsclip + Kabel + Schraube
9	99220074	Vis TF bouchon (x10) Screw TF plug (x10) Ablassplatte-Schraube (x10)
	99056012	Platine bouchon vidange Drain plug housing Platine f. Ablaßschraube
	99220041	Joint bouchon vidange (x10) Drain plug gasket (x10) Dichtung für Ablaßschraube (x10)
	99220040	Bouchon vidange (x10) Drain plug (x10) Ablasschraube (x10)
10	16256100	Quille / Keel / Kiel
	99500550	Vis / Screw / Schraube TFPZ 5.5x60
11	99500440	Taquet / Cleat / Klemme
	99220460	Vis / Screw / Schraube TFF 4x60
	99226003	Ecrou / Nut / Mutter D4
	Autocollants coques / Hull stickers / Rumpf-Aufkleber	
12	99056045	H +"HOBIE" noir / black /schwarz
13	99056125	"Max" rouge / red / rot
14	99056039	Flying "H"
15	99056010	"Made in France"

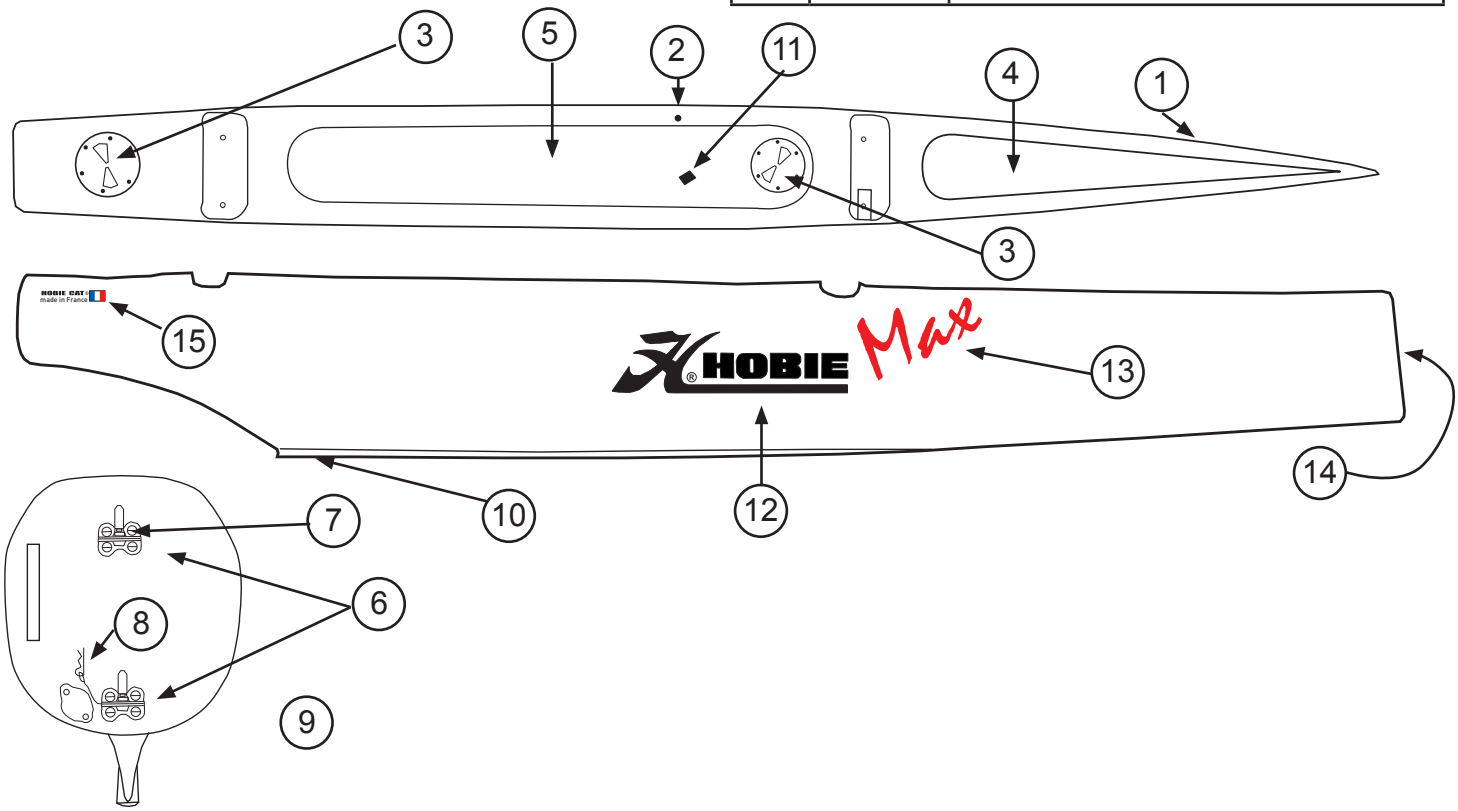

Copyright HCE 2012 - www.hobie-cat.net

HOBIE MAX CLUB / SPORT

Eclaté des pièces détachées / Illustrated part guide / Explosionszeichnung

Traverse avant / Front crossbar / Vorderholm

N°	Ref	Designation/Description/Beschreibung
	16262510	Traverse avant Front Crossbar Vorderholm
1	18062680	Etai de martingale Dolphin striker post Unterzug gebohrt
2	21062673	Emplanture de mât Mast step ball Mastfußkugel
3	99220104	Ecrou HU D16 Nut HU D16 Mutter HU D16
4	99220100	Rondelle D16 (x10) Washer D16 (x10) Unterlegscheibe D16 (x10)
5	99220335	Vis TH-B17 Spe 10 x 150/50 Screw TH-B17 Spe 10 x 150/50 Schraube TH-B17 Spe 10 x 150/50
6	99220059	Rondelle D10 (x10) Washer D10 (x10) Unterlegscheibe D10 (x10)
7	99220260	Rondelle D10.2 nylon (x10) Nylon washer D10.2 (x10) Nylon Unterlegscheibe D10.2 (x10)
8	99220009	Ecrou / Nut / Mutter HUD10 (x10)
9	99301730	Martingale Dolphinstriker Unterzug

N°	Ref	Designation/Description/Beschreibung
10	21000010	Support étai de martingale striker bar fastening Unterzug Fuß
11	16056025	Articulation inox tangon (option) Spi pole articulation inox (option) Verbindung Spibaum inox (option)
12	99500416	Taquet enrouleur Furler cleat Wicklerklemme
	99220375	Vis / Screw / Schraube TF Pozi3.9x16
13	99500740	Poulie d'écoute de foc + chariot Jib sheet block + traveler car Fockschotblock u. Traveler
14	99500710	Rail d'écoute de foc Jib sheet track Fockschotschiene
	99220101	Vis / Screw / Schraube TCLF 4,8x19
15	21062521	Embout de rail track end cap Schiene-Endstück
16	18062741	Bouchon traverse av gauche Front beam cap left Vorderholmendstück links
	18062742	Bouchon traverse av droit Front beam cap right Vorderholmendstück rechts

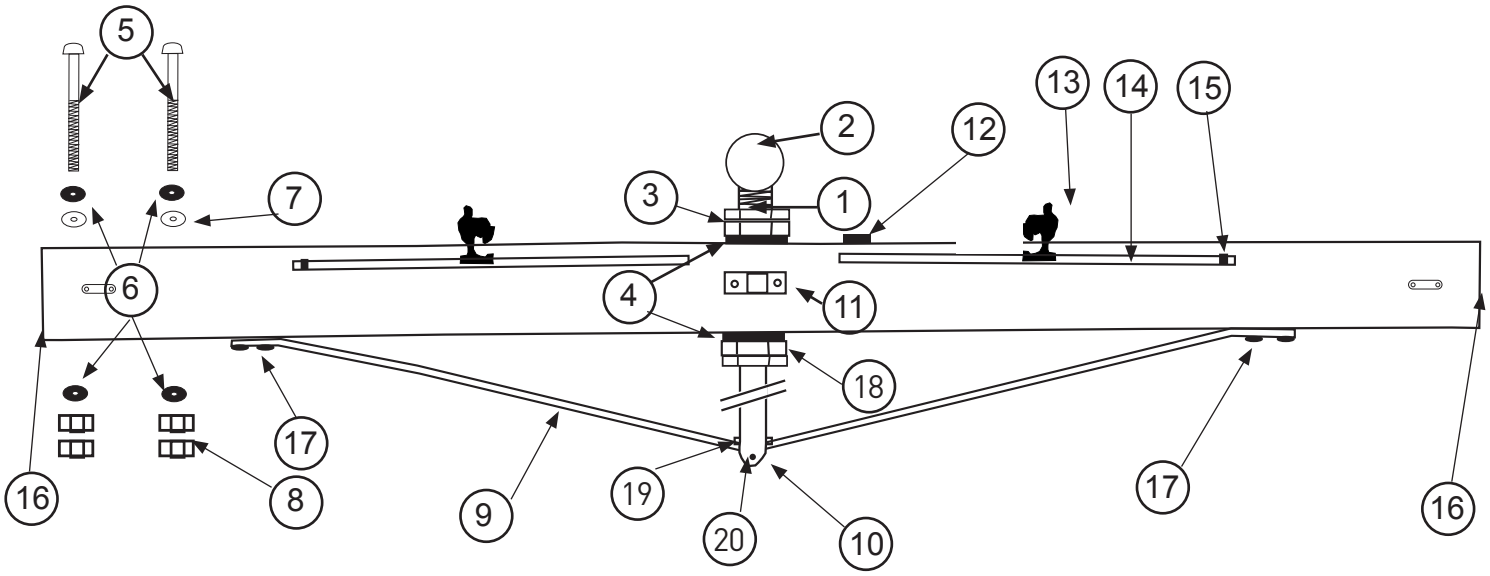

Copyright HCE 2012 - www.hobie-cat.net

Nr 17-21 page suivante / following page / Nächste Seite .../...

HOBIE MAX CLUB / SPORT

Eclaté des pièces détachées / Illustrated part guide / Explosionszeichnung

Traverse avant / Front crossbar / Vorderholm

(Vue avant / Front view)

N°	Ref	Designation/Description/Beschreibung
	16262510	Traverse avant Front Crossbar Vorderholm
17	99221123	Vis / Screw / Schraube TCL 8x30
	99220012	Ecrou indessérable D8 (x10) Nylstop nut D8 (x10) Selbstsichernde Mutter D8 (x10)
	99061110	Rondelle / Washer / Unterlegscheibe D8
18	99220146	Ecrou / Nut / Mutter HU D16
19	99220332	Vis / Screw / Schraube TH 5x35
	99220015	Ecrou indessérable D5 (x10) Nylstop nut D5 (x10) Selbstsichernde Mutter D5 (x10)

N°	Ref	Designation/Description/Beschreibung
20	99220022	Vis / Screw / Schraube TH 6x70
	99220019	Ecrou indessérable D6 (x10) Nylstop nut D6 (x10) Selbstsichernde Mutter D6 (x10)
21	99220057	Pontet forgé D5 Eye strap Guseisenbeschlag
	99220209	Renfort pontet / Pad-eye reinforcement/ Bügel-Verstärkerung
	99220332	Vis / Screw / Schraube TH 5x35 (x10)
	99220083	Rondelle / Washer / Unterlegscheibe MD5
	99220015	Ecrou / Nut / Mutter D5 (x10)

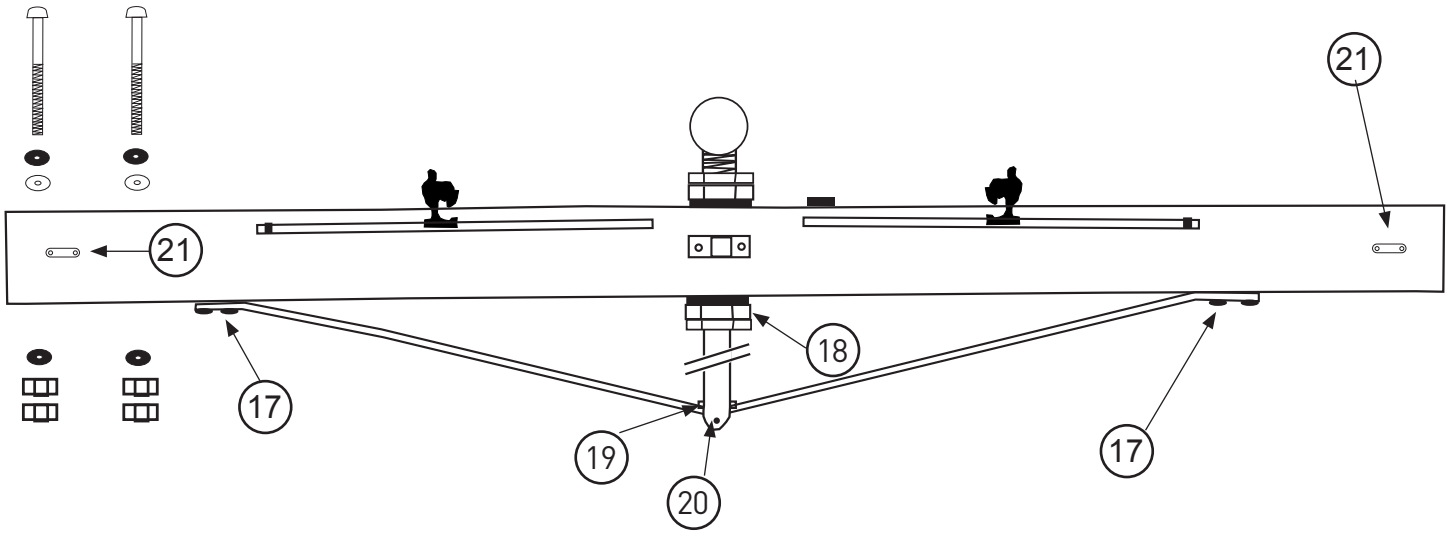

Copyright HCE 2012 - www.hobie-cat.net

HOBIE MAX RACE

Eclaté des pièces détachées / Illustrated part guide / Explosionszeichnung

Traverse avant / Front crossbar / Vorderholm

N°	Ref	Designation/Description/Beschreibung
	16262500	Traverse avant Front Crossbar Vorderholm
1	18062680	Etai de martingale Dolphin striker post Unterzug gebohrt
2	21062673	Emplanture de mât Mast step ball Mastfußkugel
3	99220104	Ecrou HU D16 Nut HU D16 Mutter HU D16
4	99220100	Rondelle D16 (x10) Washer D16 (x10) Unterlegscheibe D16 (x10)
5	99220335	Vis TH-B17 Spe 10 x 150/50 Screw TH-B17 Spe 10 x 150/50 Schraube TH-B17 Spe 10 x 150/50
6	99220059	Rondelle D10 (x10) Washer D10 (x10) Unterlegscheibe D10 (x10)
7	99220260	Rondelle D10.2 nylon (x10) Nylon washer D10.2 (x10) Nylon Unterlegscheibe D10.2 (x10)
8	99220009	Ecrou / Nut / Mutter HUD10 (x10)
9	99301730	Martingale Dolphinstriker Unterzug

N°	Ref	Designation/Description/Beschreibung
10	21000010	Support étai de martingale striker bar fastening Unterzug Fuß
11	16056025	Articulation inox tangon Spi pole articulation inox Verbindung Spibaum inox
12	99500416	Taquet enrouleur Furler cleat Wicklerklemme
	99220375	Vis / Screw / Schraube TF Pozi3.9x16
13	99500376	Taquet Clamcleat racing junior Clam cleat racing junior Klemmen Clamcleat racing junior
14	17070150	Poulie étarquage simple Block single Block einzig
	99220057	Pontet forgé D5 / Eye pad / Bügel
15	60010950	Pontet nylon kayak Nylon eye-pad kayak Bügel Nylon Kajak
16	18062741	Bouchon traverse av gauche Front beam cap left Vorderholmendstück links
	18062742	Bouchon traverse av droit Front beam cap right Vorderholmendstück rechts

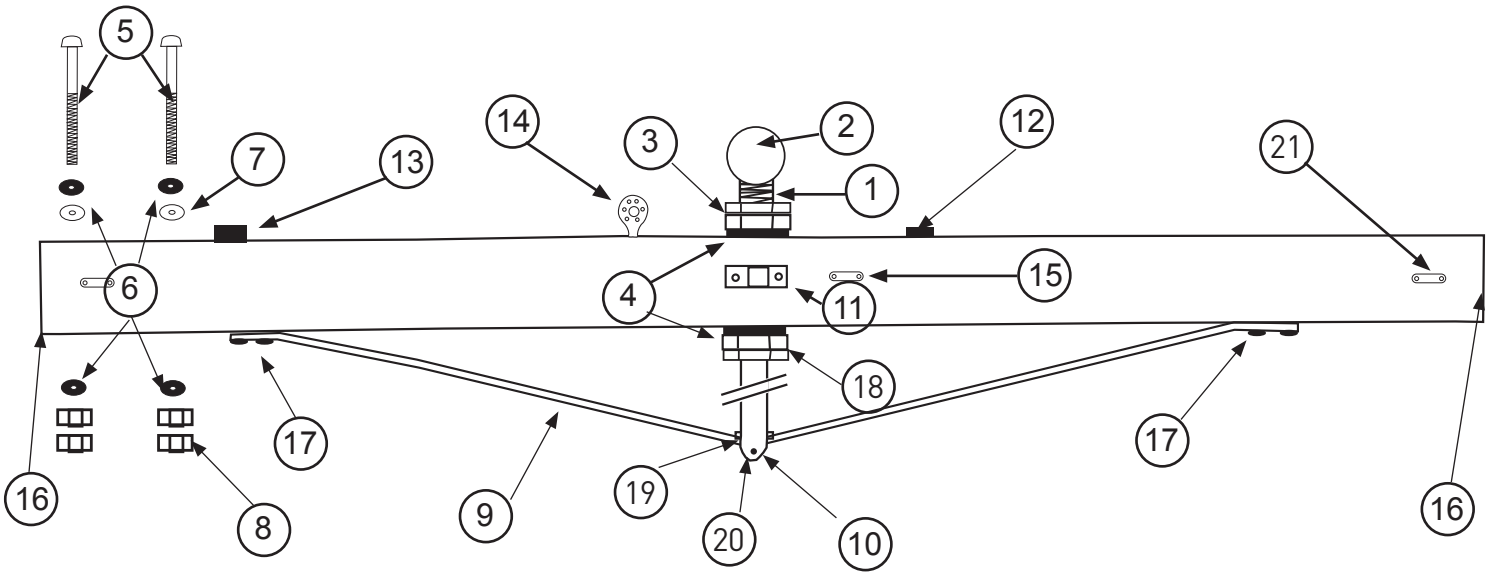

Copyright HCE 2012 - www.hobie-cat.net

Nr 17-21 page suivante / following page / Nächste Seite .../...

HOBIE MAX RACE

Eclaté des pièces détachées / Illustrated part guide / Explosionszeichnung

Traverse avant / Front crossbar / Vorderholm

(Vue avant / Front view)

N°	Ref	Designation/Description/Beschreibung
	16262500	Traverse avant Front Crossbar Vorderholm
17	99221123	Vis / Screw / Schraube TCL 8x30
	99220012	Ecrou indessérable D8 (x10) Nylstop nut D8 (x10) Selbstsichernde Mutter D8 (x10)
	99061110	Rondelle / Washer / Unterlegscheibe D8
18	99220146	Ecrou / Nut / Mutter HU D16
19	99220332	Vis / Screw / Schraube TH 5x35
	99220015	Ecrou indessérable D5 (x10) Nylstop nut D5 (x10) Selbstsichernde Mutter D5 (x10)

N°	Ref	Designation/Description/Beschreibung
20	99220022	Vis / Screw / Schraube TH 6x70
	99220019	Ecrou indessérable D6 (x10) Nylstop nut D6 (x10) Selbstsichernde Mutter D6 (x10)
21	99220057	Pontet forgé D5 Eye strap Guseisenbeschlag
	99220209	Renfort pontet / Pad-eye reinforcement/ Bügel-Verstärkerung
	99220332	Vis / Screw / Schraube TH 5x35 (x10)
	99220083	Rondelle / Washer / Unterlegscheibe MD5
	99220015	Ecrou / Nut / Mutter D5 (x10)

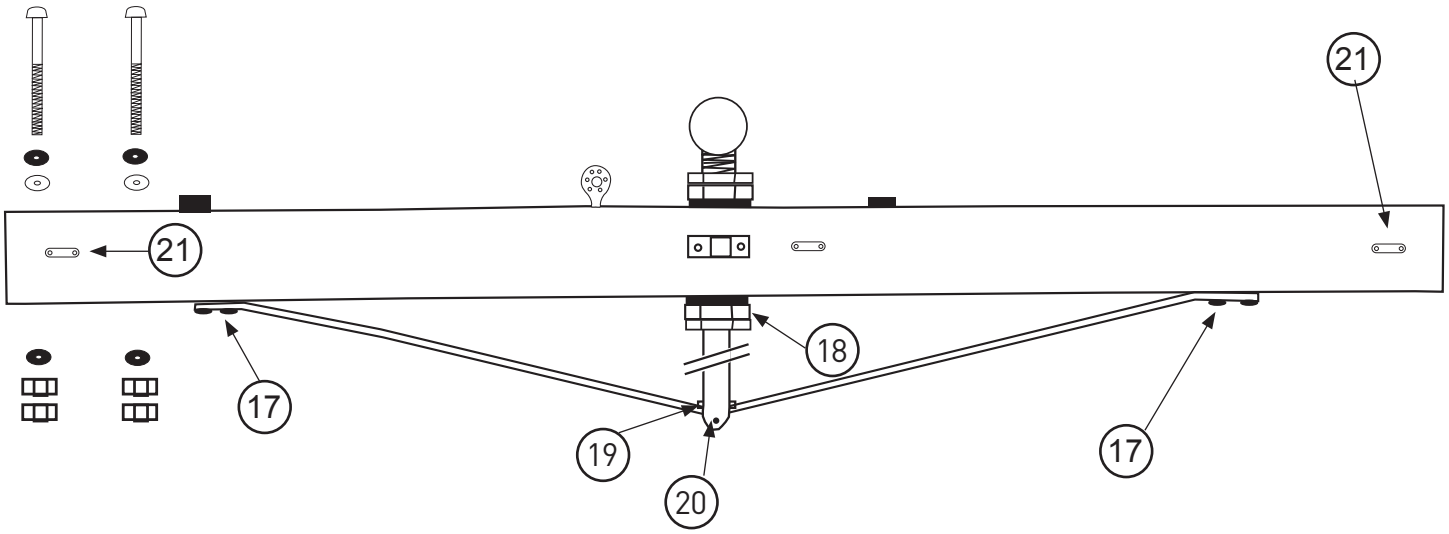

Copyright HCE 2012 - www.hobie-cat.net

HOBIE MAX RACE

Eclaté des pièces détachées / Illustrated part guide / Explosionszeichnung

Foc autovireur / Self-tacking jib system / Selbstwende Fock-System

N°	Ref	Designation/Description/Beschreibung
1-22	18080335	Accastillage foc autovireur dlx Self-tacking jib rigging dlx Rigsack für Selbstwende Fock-System
1-18	18080330	Accastillage foc autovireur basic Self-tacking jib rigging basic Rigsack für Selbstwende Fock-System
1	99000200	Base support inox Track support bracket Fußschienenstutze
2	99000210	Support aluminium (court) Track support alu (short) Schienenstutze (kurz)
3	99000211	Support aluminium long Track support alu (long) Schienenstutze (lang)
4	99500830	Rail de foc incurvé Curved track Fockschiene (gebogen)
5	99500810	Chariot de foc / Jib car / Focktraveller

N°	Ref	Designation/Description/Beschreibung
6	99500820	Kit embout de rail End stop kit Fockwagenstopper
7	99220015	Ecrou indessérable 5mm (x10) Nylstop nut 5mm (x10) Selbstsichernde Mutter (x10)
8	99500850	Poulie simple (29 mm) 29 mm carbo block Holepunktumlenkrolle
9	99220014	Vis / Screw / Schraube TH 5x25 (x10)
10	99220320	Vis / Screw / Schraube TFF 5x60 (x10)
11	99220031	Anneau brisé (x10) Ring clip (x10) Ringsplint (x10)
12	99220047	Axe percé 5x20 (x5) Clevis pin 5x20 (x5) Bolzen gebohrt 5x20 (x5)
13	99220199	Vis / Screw / Schraube TFBF 5x30

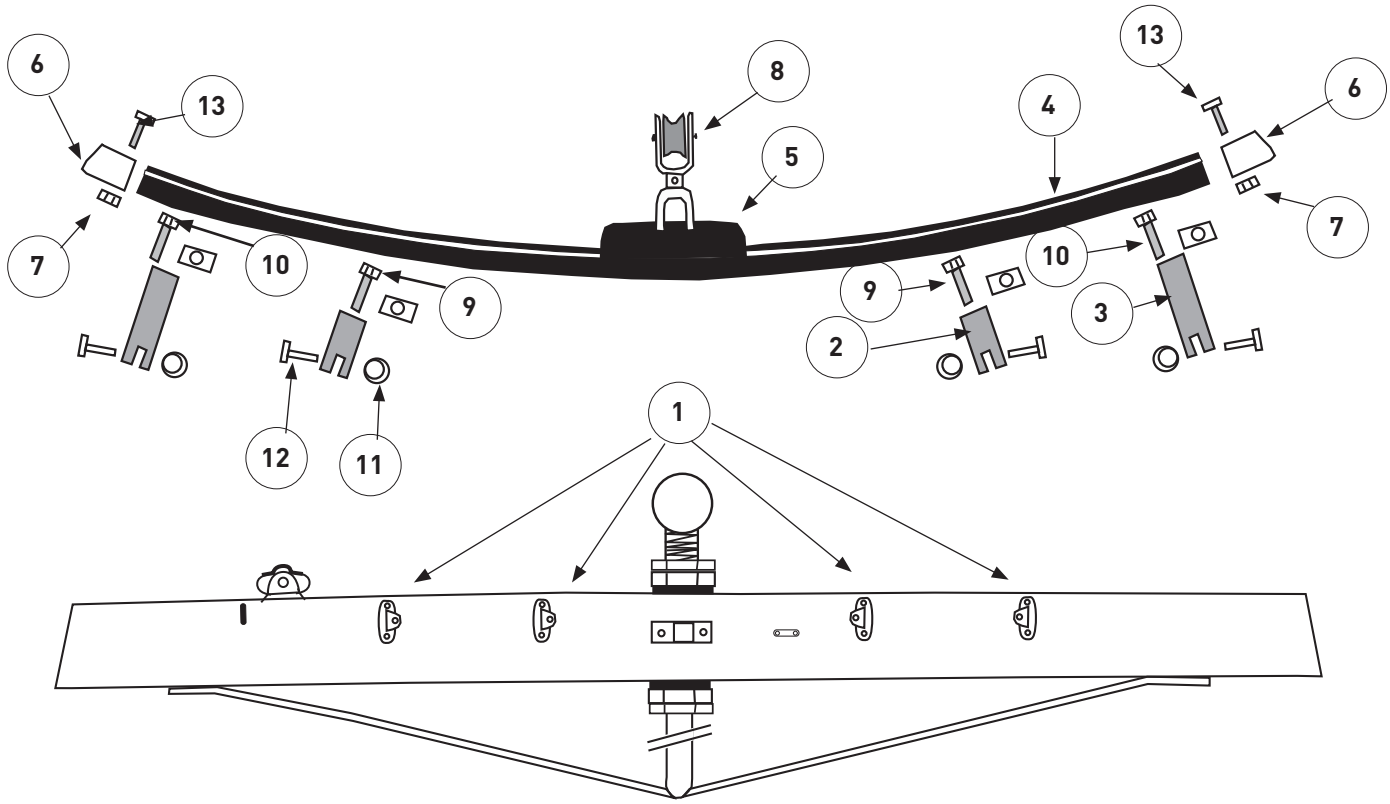

Copyright HCE 2012 - www.hobie-cat.net

Nr 14-20 page suivante / following page / Nächste Seite .../...

HOBIE MAX RACE

Eclaté des pièces détachées / Illustrated part guide / Explosionszeichnung

Foc autovireur / Self-tacking jib system / Selbstwende Fock-System

N°	Ref	Designation/Description/Beschreibung
	18770419	limitateur chariot de foc
14	99300545	Cordage Spectra blanc Spectra line Spectra-Leine
15	99500478	Poulie Etarquage simple Micro block Microumlenkrolle
16	99500850	Poulie simple (29 mm) 29 mm carbo block Holepunktumlenkrolle
17	99220036	Manille lyre D4 (x10) Shackle D4 (x10) Schäkel D4 (x10)

N°	Ref	Designation/Description/Beschreibung
18	17070150	Poulie simple H224 Single block H224 Block einzig H224
19	18060418	Ecoute de foc TI/FX Jib sheet TI/FX Fockschot TI/FX
20	60010950	Pontet nylon Nylon eye strap Nylon-Guseisenbeschlag

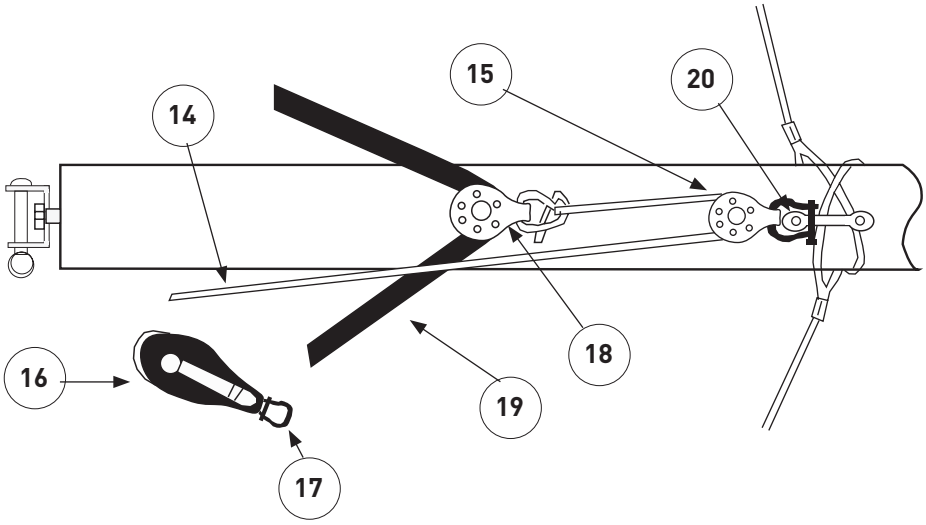

Copyright HCE 2012 - www.hobie-cat.net

HOBIE MAX (Club - Sport - Race)

Eclaté des pièces détachées / Illustrated part guide / Explosionszeichnung

Traverse arrière / Rear crossbar / Achterholm

(Vue de dessus / Top view)

N°	Ref	Designation/Description/Beschreibung
	16262600	Traverse arrière Rear crossbar Achterholm
1	99220335	Vis TH 10 x 150 x 50 Crossbar bolt Holmbolzen
2	99220059	Rondelle D10 (x10) Washer D10 (x10) Unterlegscheibe D10 (x10)
3	99220260	Rondelle D10.2 nylon (x10) Nylon washer D10.2 (x10) Nylon Unterlegscheibe D10.2 (x10)
4	99220009	Ecrou HU D10 (x10) Nut HU D10 (x10) Mutter HU D10 (x10)
5	18062744	Bouchon traverse AR droit Beam end cap rear right Achterholmendstück hint. rechts
6	18062743	Bouchon traverse AR gauche Beam end cap rear left Achterholmendstück hint. links
7	99500255	Chariot de grand-voile Traveller car Großtraveller
	21060056	Jeu de 74 billes chariot GV Set of 74 traveller car ball bearings

N°	Ref	Designation/Description/Beschreibung
8	99220057	Pontet forgé D5 Eye strap Guseisenbeschlag
	99220209	Renfort pontet / Pad-eye reinforcement/ Bügel-Verstärkerung
	99220332	Vis / Screw / Schraube TH 5x35 (x10)
	99220083	Rondelle / Washer / Unterlegscheibe MD5
	99220015	Ecrou / Nut / Mutter D5 (x10)
9	21062521	Embout rail d'écoute grand voile Traveller track end stop Travellerschiene Endstück
	99220030	Rondelle néoprene neoprene Washer Unterlegscheibe Neoprene
	99220115	Vis / Screw / Schraube TFF 5x20
10	99500467	Tourelle taquet carbo H241 Swivel Camcleat carbo H241 Drehklemme CARBO H241
11	99500700	Crochet de laçage trampolin Trampoline lacing post (x16)
	99216040	Rivet inox 4x16 (x10) Stainless steel Rivet 4x16 (x10) Popniete inox 4x16 (x10)
12	99220215	Pontet / Eye strap / Bügel R2792

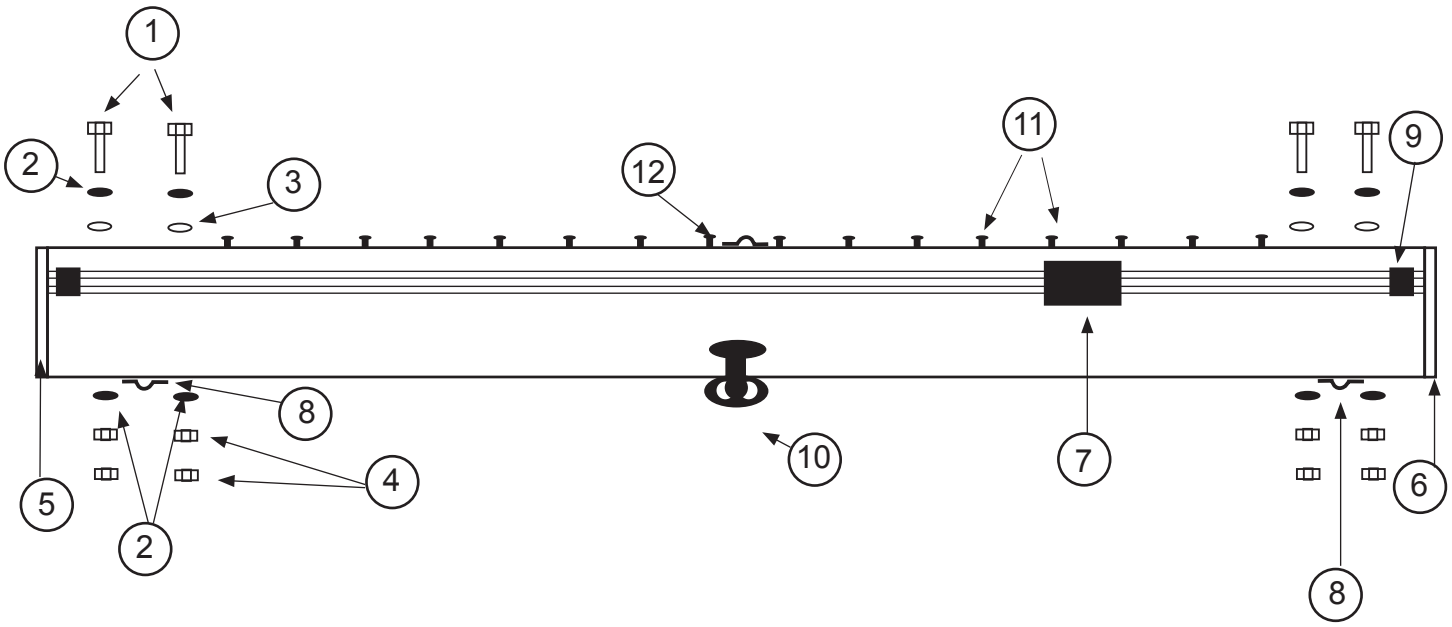

Copyright HCE 2012 - www.hobie-cat.net

Ref : ECL_MAX	Emetteur : SD	Date : 04/2012	Révision : 2	Page : 11/33

HOBIE MAX (Club - Sport - Race)

Eclaté des pièces détachées / Illustrated part guide / Explosionszeichnung

Trampolin mesh / Mesh trampoline / Netztrampoline

N°	Ref	Designation/Description/Beschreibung
	16225800	Trampolin mesh Mesh trampoline Netztrampoline
1	16225000	Jonc Trampolin Tiger Fibreglass lacing rod Fibreglasstange
2	17570480	Bout latéral de trampolin Trampoline side Lacing line Trampoline-Seiteleine

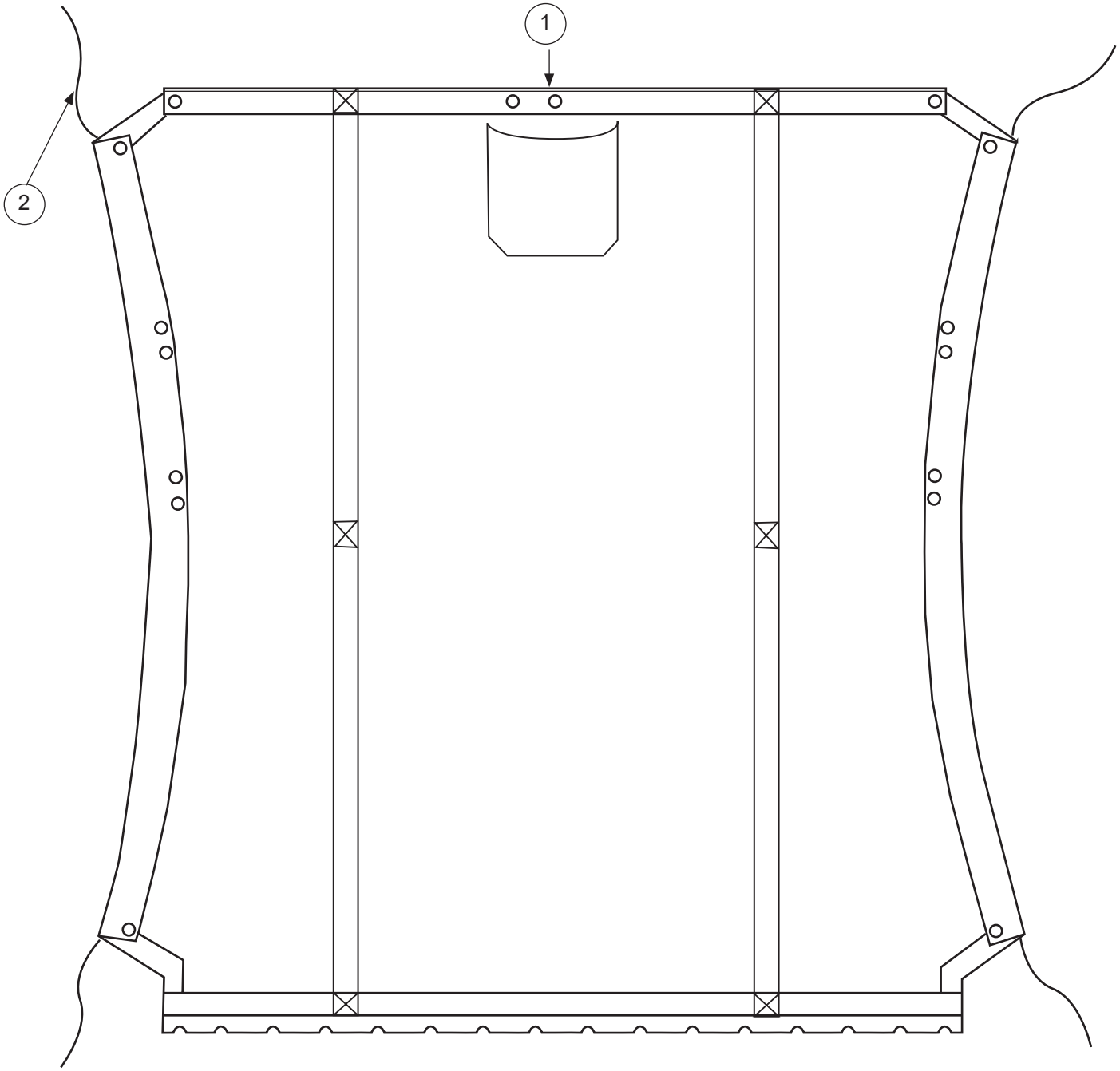

Copyright HCE 2012 - www.hobie-cat.net

HOBIE MAX (Club - Sport - Race)

Eclaté des pièces détachées / Illustrated part guide / Explosionszeichnung

Mât / Mast >2003

N°	Ref	Designation/Description/Beschreibung
	16242700	Mât / Mast
	16242750	Mât 2 pièces / 2-piece mast / 2-teiliger Mast
1	99041011	Rea alu D20 Aluminium sheave D20 Alu Rolle D20
2	99220047	Axe percé vit mulet (x5) Clevis pin gooseneck (x5) Bolzen gebohrt f. Lümelbeschlag (x5)
3	99220031	Anneau brisé (x10) Split ring (x10) Ringsplint (x10)
4	20041755	Fixation du hook Hook fastening Haken-Befestigung
5	99220238	Ferrure fixation trav & mat Crossbar & mast fittings Befestigungsbeschlag mast holm
6	99300510	Cordage collier de spi D4 Mast rope spi D4 Mastleine Spi D4
7	99501560	Poulie simple carbo drisse spi Carbo block spi halyard Spinnakerfall-Block carbo
8	21041720	Ferrure de capelage Mast tang Mastbeschlag
9	21080511	Barrette cable de flèche Diamond wire holder Salingdraht-Mastbeschlag
10	99064025	Ferrure inox barre flèche Inox spreader anchor plate Saling Inox Platte
11	99064030	Ferrure alu barre flèche Spreader anchor plate alu Saling Alu Platte
13	17060302	Bras de rotation de mât Mast rotator Rotationsarm
14	18062717	Plaque de compression Mast rotator compression plate Rotationsarm-Mastplatte

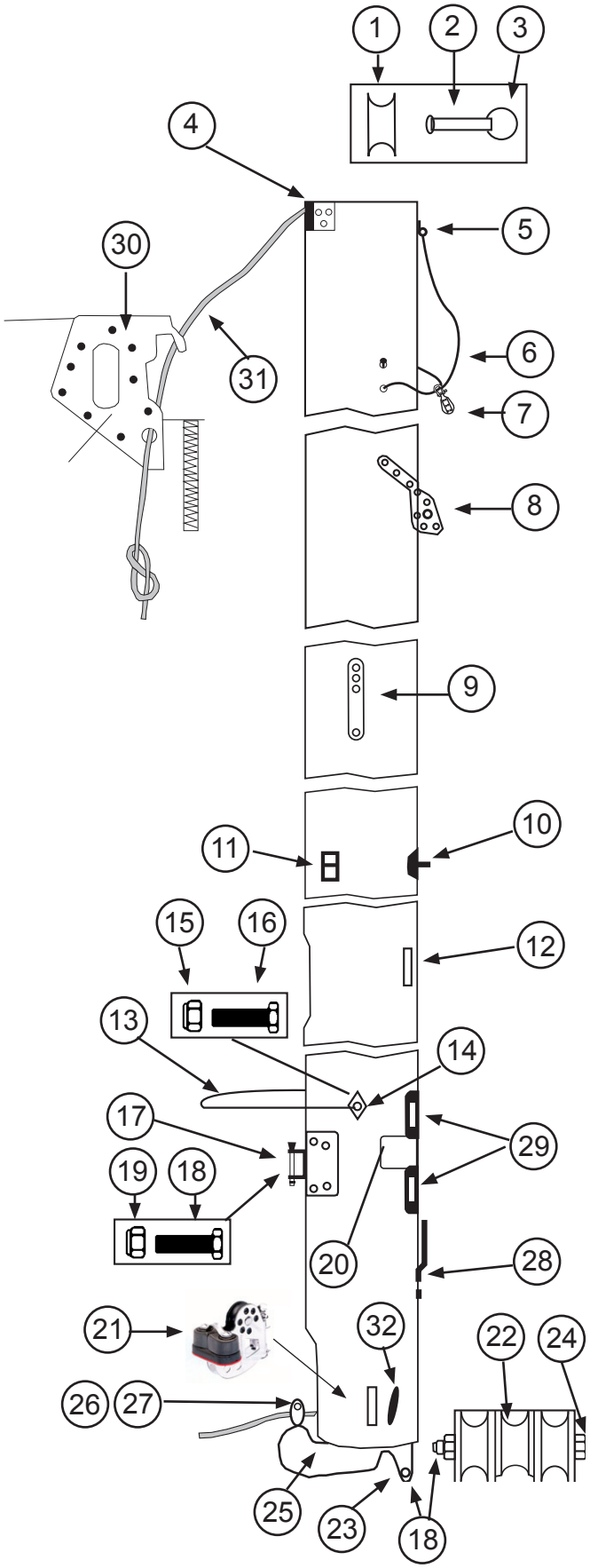

Copyright HCE 2012 - www.hobie-cat.net

Ref 15-32 page suivante / next page / Nächste Seite

HOBIE MAX (Club - Sport - Race)

Eclaté des pièces détachées / Illustrated part guide / Explosionszeichnung

Mât / Mast

N°	Ref	Designation/Description/Beschreibung
	16242700	Mât / Mast
	16242750	Mât 2 pièces / 2-piece mast / 2-teiliger Mast
15	99220012	Ecrou indessérable / Nylstop nut / Selbstsichern-de Mutter D8 (x10)
16	99220307	Vis / Screw / Schraube TH 8x110 (x10)
17	18011865	Embase de vit mulet Gooseneck base Lümmel-Mastbeschlag
18	99220311	Vis /screw / Schraube TH 6x35 (x10)
19	99220019	Ecrou nylstop 6 (x10) Nylstop nut 6 (x10) Selbstsichernde Mutter 6 (x10)
20	14041723	Autocollant de sécurité Mast caution label Sicherheitsaufkleber
21	99080540	Tourelles cunningham Dowhaul swivel clamcleat Drehklemme Vorliekstrecker
	99080545	Platine tourelle Clamcleat fitting Drehklemme-Platte
22	17041750	Réa de vit mulet Gooseneck sheave Lümmelbeschlag Rolle
23	99500332	Vis / Screw / Schraube 6x60 (x10)
24	99220022	Vis / Screw / Schraube TH 6x70
25	18000050	Base de mât /Mast base /Mastfußpfanne
26	14061245	Axe barre 6x32 Tiller connection pin Anlenkstange Bolzen
27	99500114	Poulie simple / Single block / Block einfach
28	18080501	Barrette ridoire câble de flèche (x2) Turnbuckle anchor plate (x2) Salingspanner-Platte (x2)
	99180005	Ridoire câble / Turnbuckle / Salingspanner
	99180015	Tôle + axe / Support + pin /
29	99180010	Tôle réglable câble de flêche Bottlescrew shield plate Salingspanner-Schutzplatte
30	18770404	Drisse de GV / Main halyard / Großfallleine
31	20041750	Hook de GV / Main hook / Großsegelhaken
	99210050	Rivets bouchon étanche (x10) Waterproof rivet (x10) Wasserdicht-Popniete (x10)

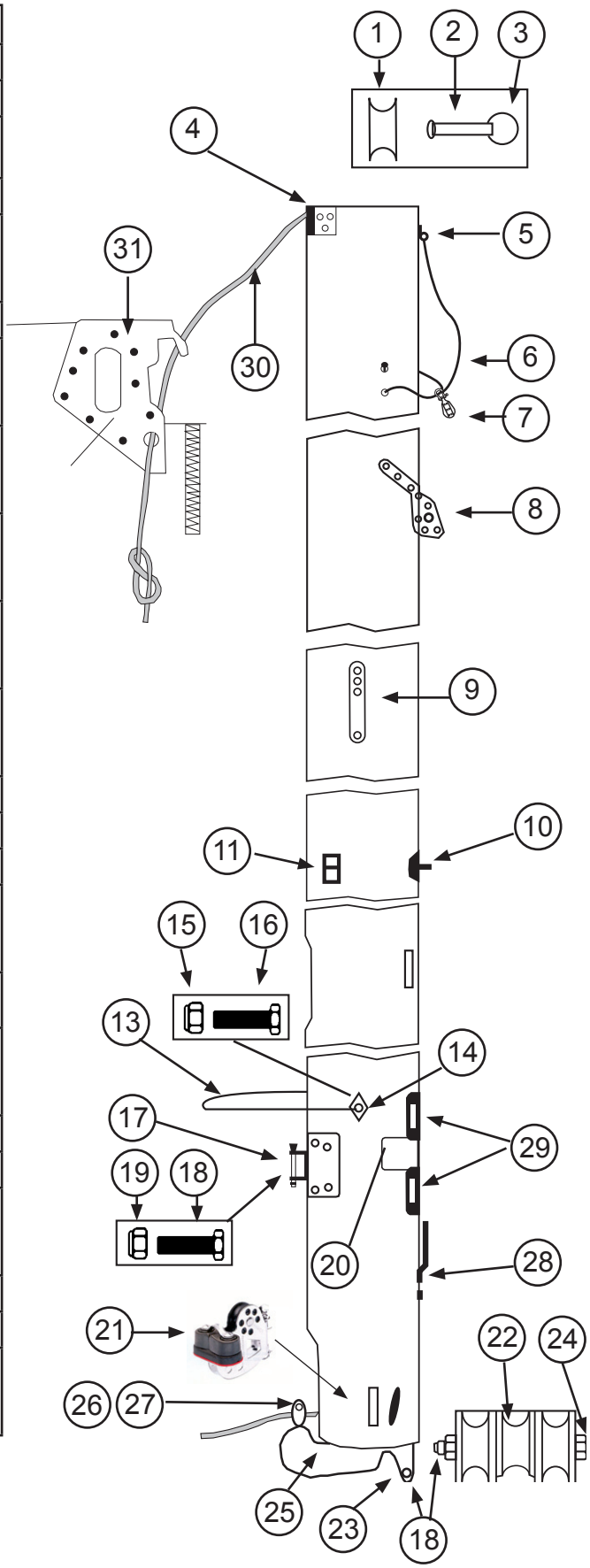

Copyright HCE 2012 - www.hobie-cat.net

HOBIE MAX (Club - Sport - Race)

Eclaté des pièces détachées / Illustrated part guide / Explosionszeichnung

Barres de flèches / Spreader bars / Saling Bausatz

N°	Ref	Designation/Description/Beschreibung
1-12	16280310	Sac accastillage Max Race Rigging bag Max Race Rigsack Max Race
1-12	16280320	Sac accastillage Max Club/Sport Rigging bag Max Club/Sport Rigsack Max Club/Sport
1	99064035	Kit barre de flèche alu Spreader assembly Salingbausatz
2	99064005	Ensemble ridoir et support alu Spreader rake adjuster barrel
3	18060565	Cable de flèche Diamond wire Diamondwant
4	99064020	Vis D4 barre de flèche 03 Screw D4 Schraube D4
5	99226003	Ecrou indessérable D4 Nylstop nut D4 Selbstsichernde Mutter
6	99064010	Axe percé barre de flèche Spreader clevis pin Salingachse
7	99064015	Anneau brisé Split ring Ringsplint
8	99180020	Ridoire à vis 2 câbles Adjuster with screw 2 wires Locheisen 2 Käbel
9	99180015	Tole + axe ridoir câble de flêche Diamond anchor plate + pin
10	99180010	Tole réglage câble de flêche Shield plate Einstellplatte
11	99180005	Ridoir à vis câble de flêche Turnbuckle Salingspanner
12	18080501	Barette ridoir (x2) Turnbuckle anchor plate (x2) Salingspanner-Verankerung (x2)
13	18060563	Kit protège foc Plastic roller-diamond wire Kit Fockschutz

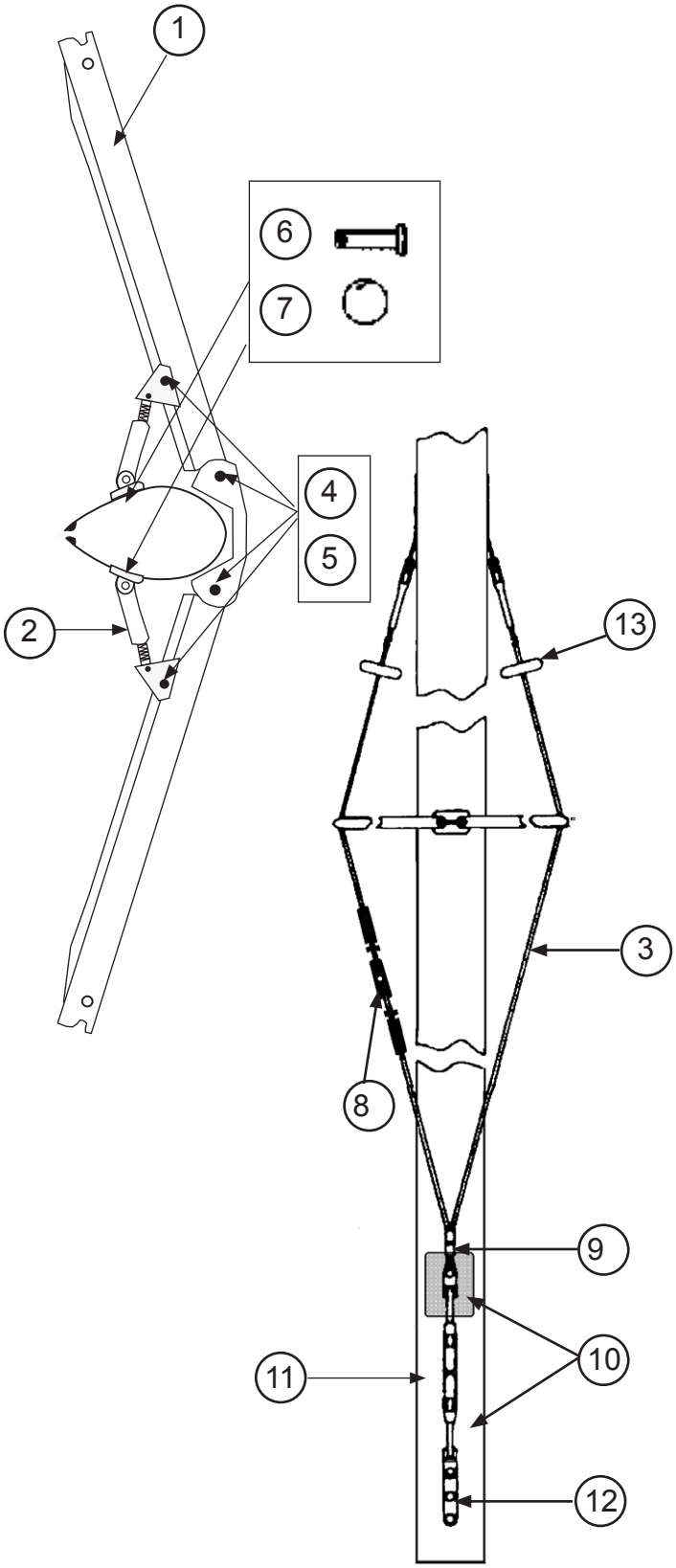

Copyright HCE 2012 - www.hobie-cat.net

Ref : ECL_MAX	Emetteur : SD	Date : 04/2012	Révision : 2	Page : 15/33

HOBIE MAX (Club - Sport - Race)

Eclaté des pièces détachées / Illustrated part guide / Explosionszeichnung

Bôme / Boom / Baum

N°	Ref	Designation/Description/Beschreibung
	16212800	Bôme / Boom / Baum
1	14011820	Ancrage vit mulet Gooseneck fastening Bauteil f. Lümmelbeschlag
2	17569000	Embout de bôme FX1 D40 percé Boom end cap drilled Baumendkappe gebohrt
3	99500540	Taquet coinceur Cam cleat Schotklemme
4	99500490	Poulie à plat pont Cheek block Liegeblock
5	99220035	Manille lyre 6 mm (x10) Shackle 6 mm (x10) Schäkel 6 mm (x10)
6	99500478	Poulie simple micro Single Block Block einzig

N°	Ref	Designation/Description/Beschreibung
7	99220202	Bouchon à ailette D40 (x10) End cap (x10) Endstück (x10)
8	57042790	Ferrure de mouflage Pad-eye Guseisenbeschlag
9	99500103	Boule d'arrêt (x5) Stop ball (x5) Kugelstopper (x5)
10	18770415	Bout bordure bôme boom line Baumleine
11	14070351	Charnière vit mulet Hinge vertex assembly. Lümmelbeschlag-Verbindungskit
	99220034	Axe percé latte ridoir (x10) Clevis pin (x10) Bolzen f. Locheisen gebohrt (x10)
	99220031	Anneau Brisé (x10) Split ring (x10) Ringsplint (x10)

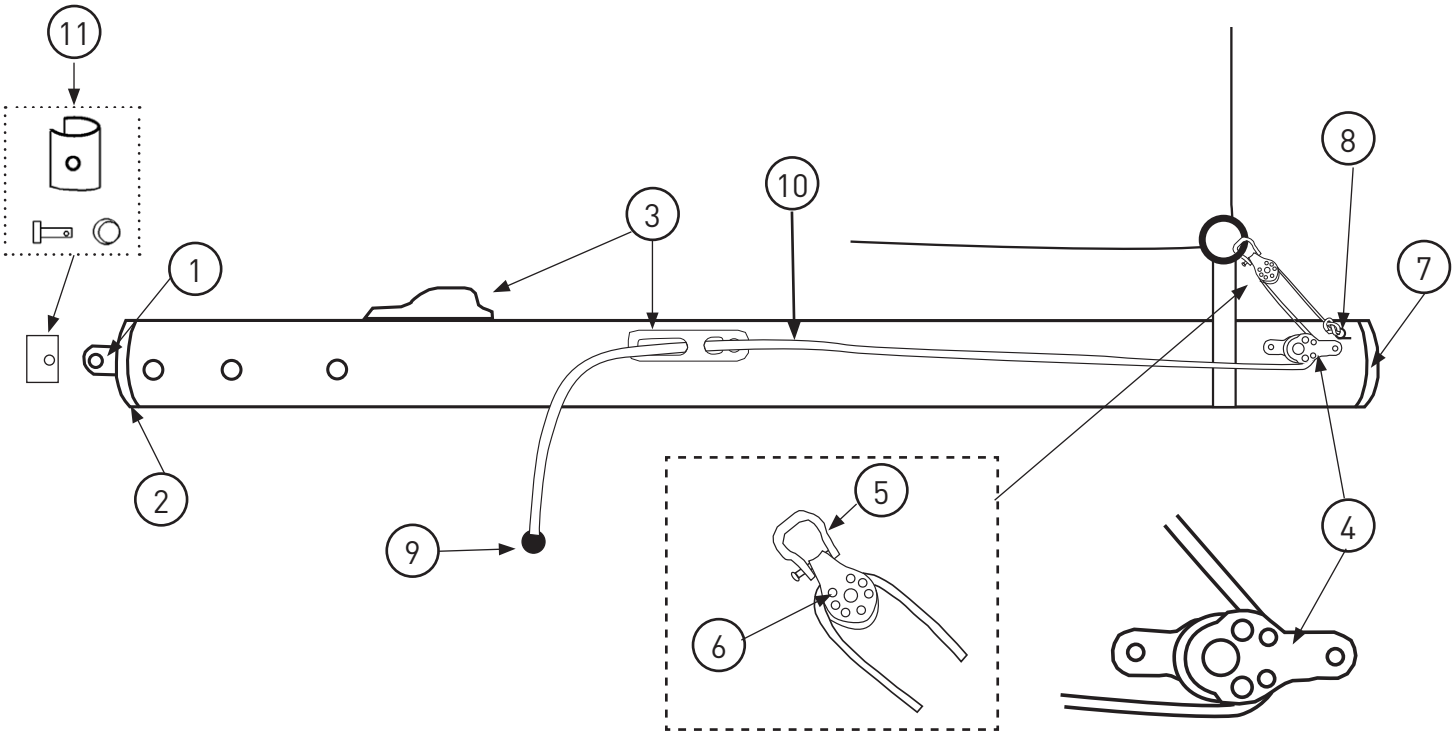

Copyright HCE 2012 - www.hobie-cat.net

Ref : ECL_MAX	Emetteur : SD	Date : 04/2012	Révision : 2	Page : 16/33

HOBIE MAX CLUB / SPORT

Eclaté des pièces détachées / Illustrated part guide / Explosionszeichnung

Etai-brides-enrouleur foc/Forestay-bridles-jib furler/Vorstag-Hahnepot-Fockwickler

N°	Ref	Designation/Description/Beschreibung
1-14	16260520	Jeu de câbles / Wire set / Käbelsatz Club & Sport
1	99220058	Manille lyre / Shackle / Shäkel 8mm (x10)
2-3	18560535	Estrope + émerillon Pigtail + Swivel Pigtail + Wirbel
3	18060590	Emerillon / Forestay swivel / Fockvorstagwirbel
4	99220034	Axe percé /Clevis pin /Bolzen für Locheisen (x10)
5	99220031	Anneau brisé / Split ring / Ringsplint (x10)
6	99500474	Poulie simple ringot Single block Block einzig
7	18080100	Poulie simple micro Single block micro Block einzig micro
8	16260535	Etai câble pour enrouleur Forestay wire for jib furler Vorstagkabel für Rollertrommel
9	99220350	Latte ridoir enrouleur Stay adjuster furler Locheisen Rollfocktrommel
10	99220036	Manille lyre / Shackle / Shäkel 4mm (x10)
11	21060150	Enrouleur / Jib furler / Focktrommel
12	16260585	Bride / Bridle / Hahnepot
13	16260555	Drisse câble de foc (avec poulie 7 et manille 10) Jib halyard wire (with pulley 7 and shackle 10) Fockfall-Kabel (mit Block 7 und Schäkel 10)
14	99300590	Bout enrouleur Jib furler line Rollertrommel Leine

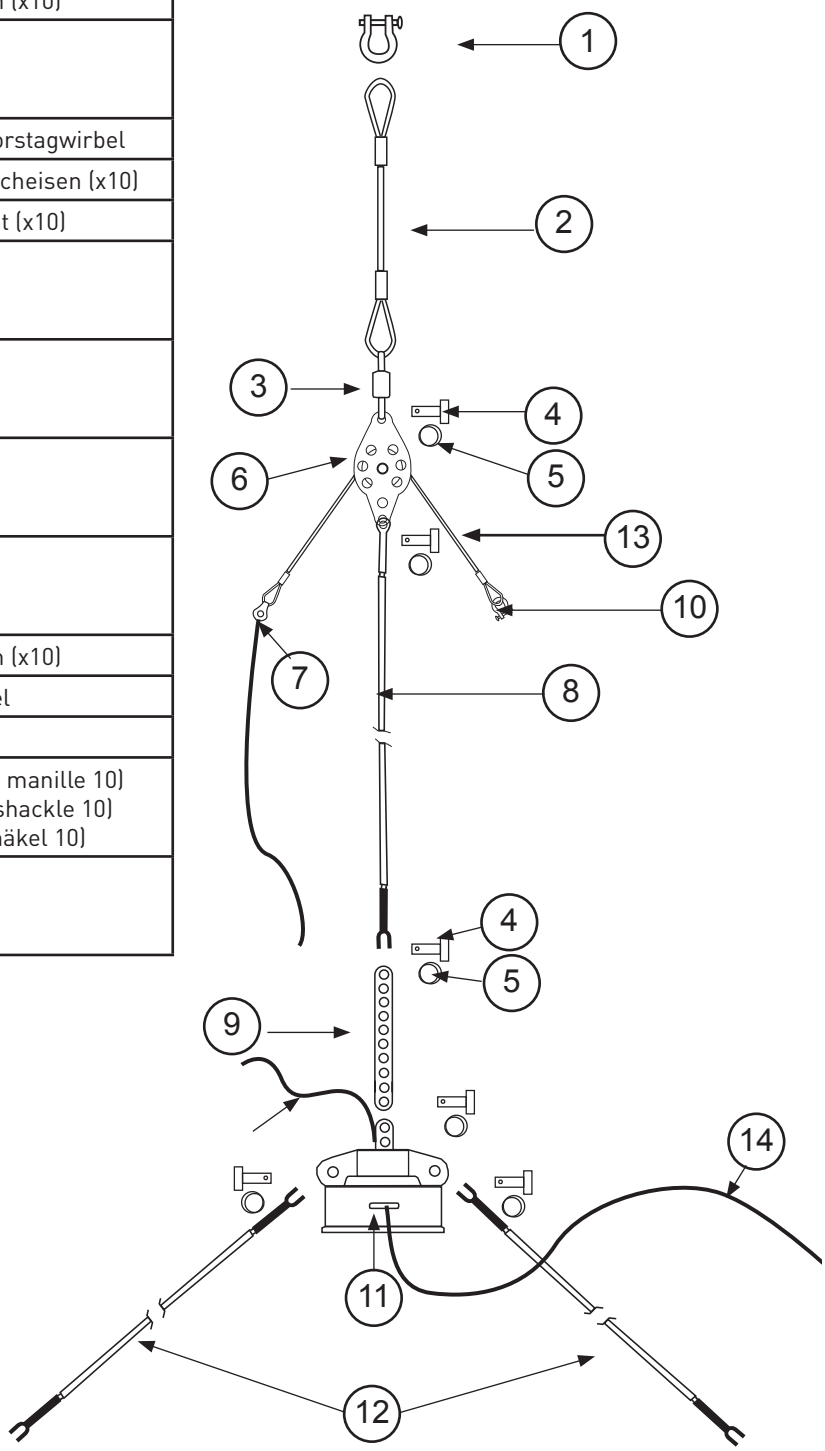

Copyright HCE 2012 - www.hobie-cat.net

HOBIE MAX RACE

Eclaté des pièces détachées / Illustrated part guide / Explosionszeichnung

Etai bride/Forestay-bridles/Vorstag-Hahnepot

N°	Ref	Designation/Description/Beschreibung
	16260500	Jeu de câbles Wire bag Käbelsatz
1	99220058	Manille Lyre D8 /Shackle D8 /Schäkel D8 (x10)
2	16260525	Etai + estrope + poulie Forestay + pigtail + block Vostage + Pigtail + Block
3	99500478	Poulie simple micro Single block Block einzig
4		Drisse de foc étarquage wildcat/ti Jib halyard rope Fockfall-Leine
5	99220034	Axe percé latte ridoir (x10) Clevis pin (x10) Bolzen f. Locheisen gebohrt (x10)
6	99220031	Anneau Brisé (x10) Split ring (x10) Ringsplint (x10)
7	99220355	Latte ridoir monobloc Stay adjuster Wantenspanner
8	16260580	Bride Bridle Hahnpot
9	16260530	Bride Etai rigide / Rigid forestay

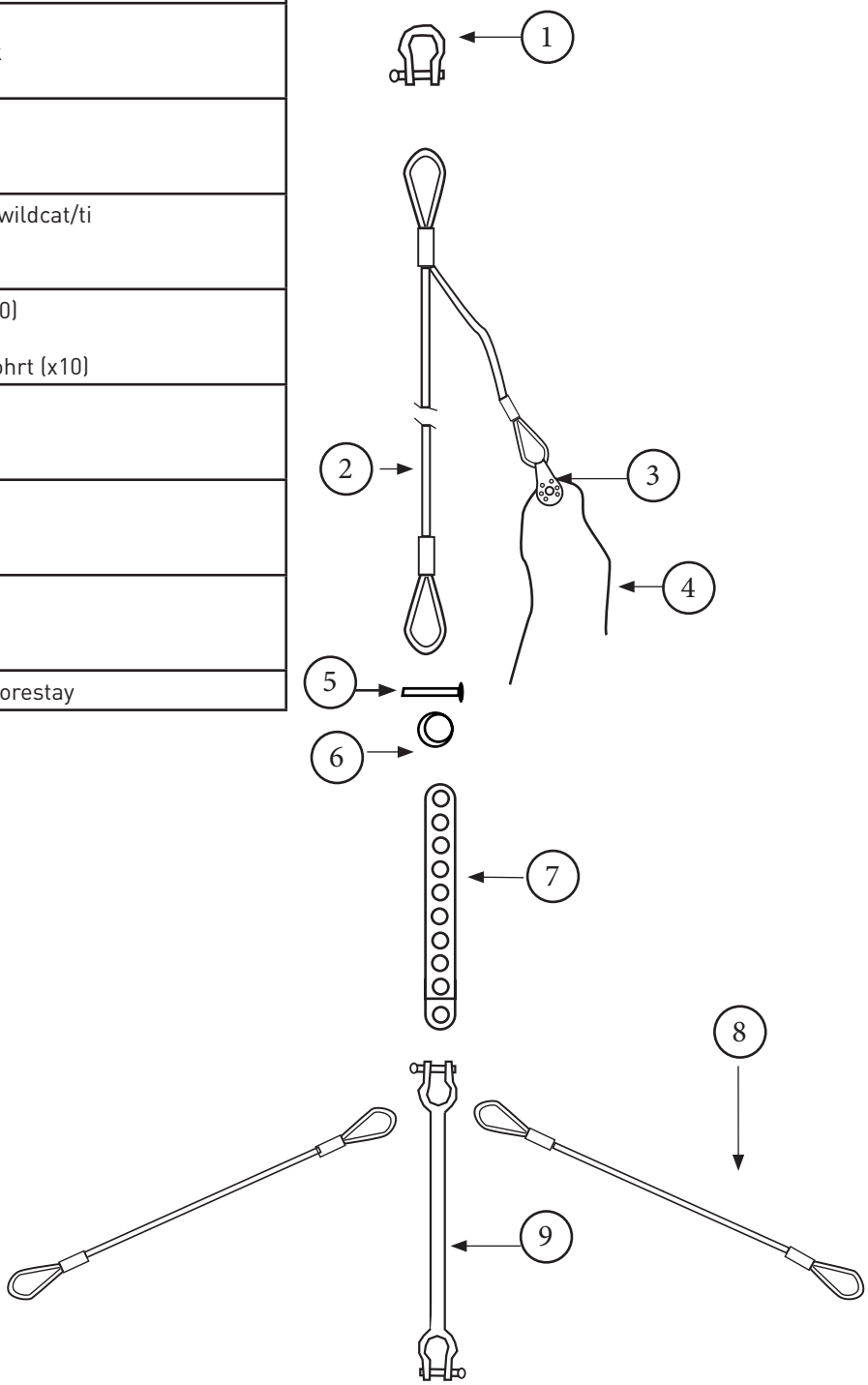

Copyright HCE 2012 - www.hobie-cat.net

HOBIE MAX (Club - Sport - Race)

Eclaté des pièces détachées / Illustrated part guide / Explosionszeichnung

Haubans / Shrouds / Wanten

N°	Ref	Designation/Description/Beschreibung
1-2	16260520	Jeu de câbles / Wire set / Käbelsatz Club & Sport
1-2	16260500	Jeu de câbles / Wire set / Käbelsatz Race
1	99220058	Manille Lyre 8 mm (x10) Shackle 8 mm (x10) Mastschäkel 8 mm (x10)
2	16280560	Hauban Shroud Wanten
3-7	16280320	Sac accastillage / Rig bag / Rigsack Club/Sport
3-7	16280310	Sac accastillage / Rig bag / Rigsack Race
3	99220034	Axe percé latte ridoir (x10) Clevis pin (x10) Bolzen für Wanteisen (x10)
4	99220031	Anneau brisé (x10) Split ring (x10) Ringsplint (x10)
5	99220033	Latte ridoir universelle (x5) Stay adjuster (x5) Wantenspanner (x5)
6	16060312	Chape de hauban Toggle Wanten Wirbel
7	99500360	Gaine latte ridoire (x10) Shroud adjuster cover (x10) Wantenschutz (x10)

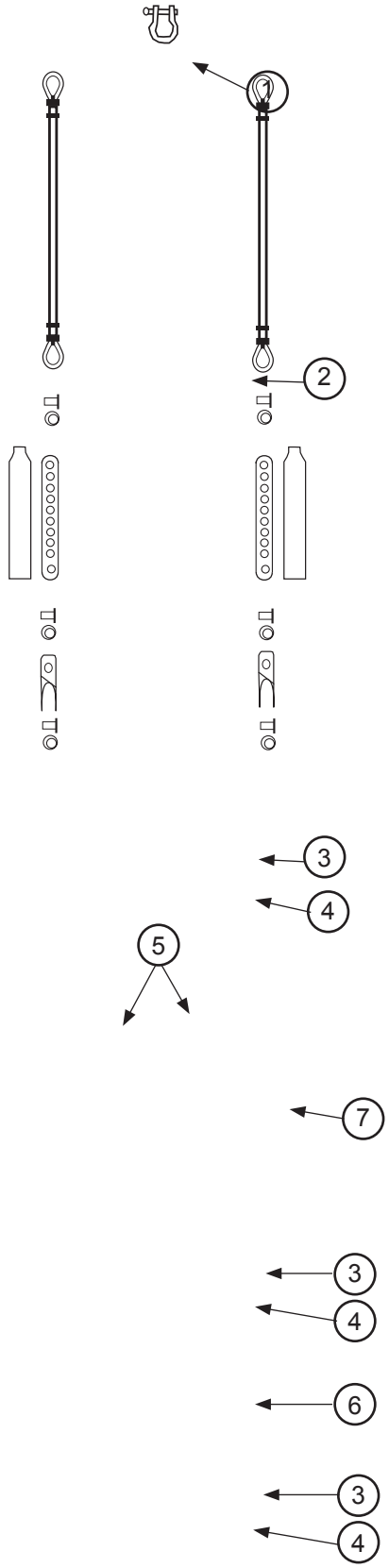

Copyright HCE 2012 - www.hobie-cat.net

HOBIE MAX (Club - Sport - Race)

Eclaté des pièces détachées / Illustrated part guide / Explosionszeichnung

Trapèze Barreur / Trapeze Skipper / Trapez Helmsmann

N°	Ref	Designation/Description/Beschreibung
1-9	16260520	Jeu de câbles / Wire set / Käbelsatz Club & Sport
1	99220058	Manille lyre D8 /Shackle D8 / Schäkel D8 (x10)
2-5	16260570	Cable trapèze spectra Max barreur Trapeze cable spectra Max skipper Trapezkabel spectra Max Helmsmann
2	99300545	Cordage D4 blanc / White rope D4 / Leine weiss D4
3	16080552	Poignée de trapèze Trapeze handle Trapezgriff
4	18042713	Anneau inox barber / Barber stainless ring
5	17070150	Poulie simple / Block single / Block einzig
6	16080554	Bout trapeze bleu D6 Trapeze line blue D6 Trapezleine blau D6
7	99500020	Poignée / Handle / Griff J&H (x10)
8	18060301	Double anneau (x10) Rope lock (x10) Trapezstopper (x10)
9	16080555	Sandow de trapèze (x10) Trapeze shock cord (x10) Gummistrop Trapez (x10

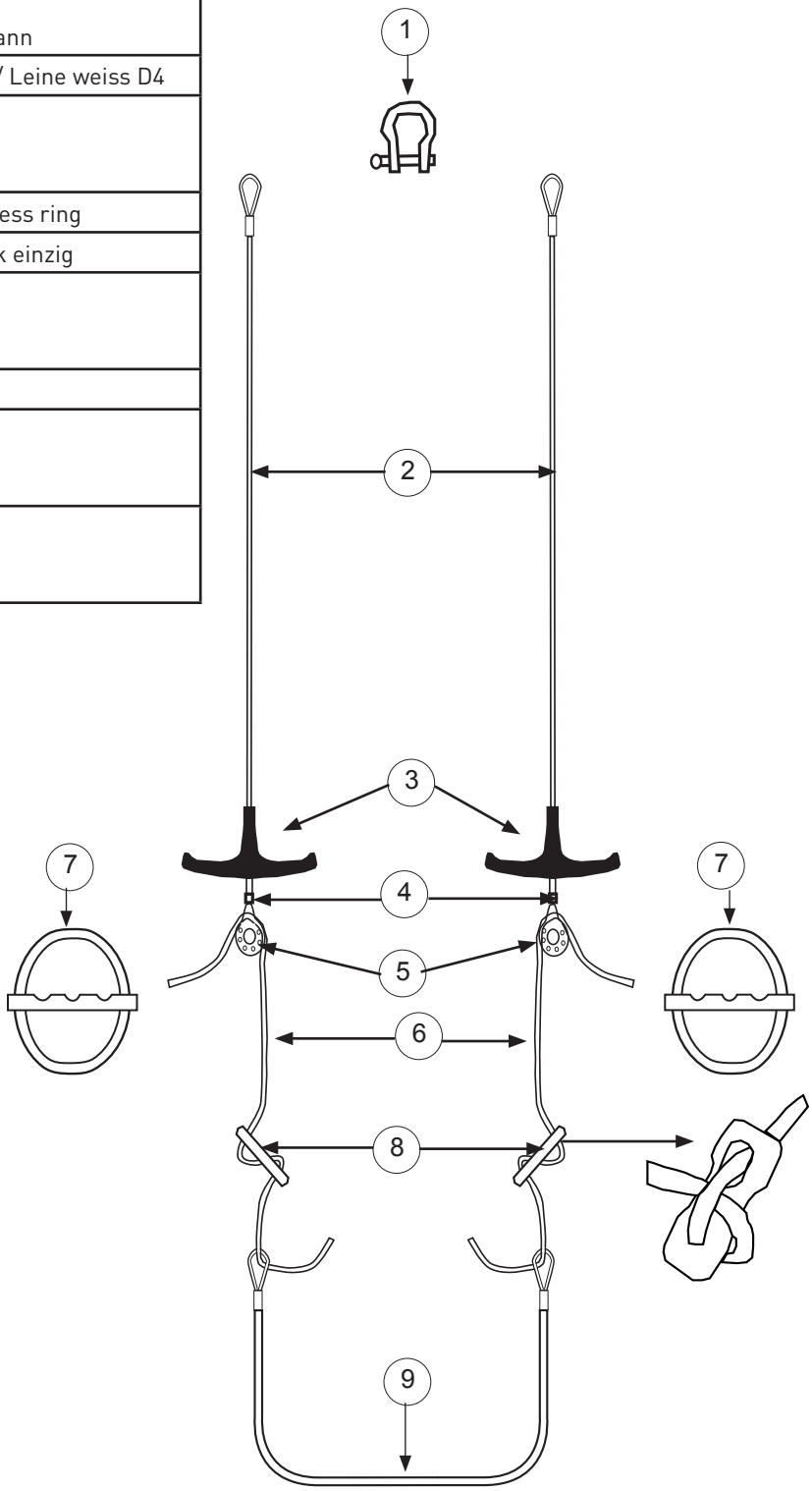

Copyright HCE 2012 - www.hobie-cat.net

HOBIE MAX RACE

Eclaté des pièces détachées / Illustrated part guide / Explosionszeichnung

Trapèze Equipier / Trapeze Crew / Trapez Crew

N°	Ref	Designation/Description/Beschreibung
1-9	16260500	Jeu de câbles / Wire set / Käbelsatz Race
1-3	16260560	Câble trapèze complet équipier Trapez wire complete crew Trapezkabel komplett crew
1	99300545	Cordage D4 blanc / White rope D4 / Leine weiss D4
2	16080552	Poignée de trapèze Trapeze handle Trapezgriff
3	18042713	Anneau inox barber / Barber stainless ring
4-9	99500035	Poignée complète 2 trapèze équiper Handle complete 2 trapezes crew Griff komplett 2 Trapez crew
4	99220036	Manille lyre D4 : Shackle D4 / Schäkel D4 (x10)
5	99500365	Taquet de trapeze Trapeze cleat Trapezklemme
6	99500109	Poulie tête-tête Trapeze double block Trapezdoppelblock
7	99500103	Boule d'arrêt (x10) Stop ball (x10) Kugelstopper (x10)
8	18060422	Sachet cordage 2 trapèze équipier Set of 2 trapeze lines crew Satz von 2 Trapezleine crew
9	99500020	Poignée J&H (x10) Handle J&H (x10) Griff J&H (x10)

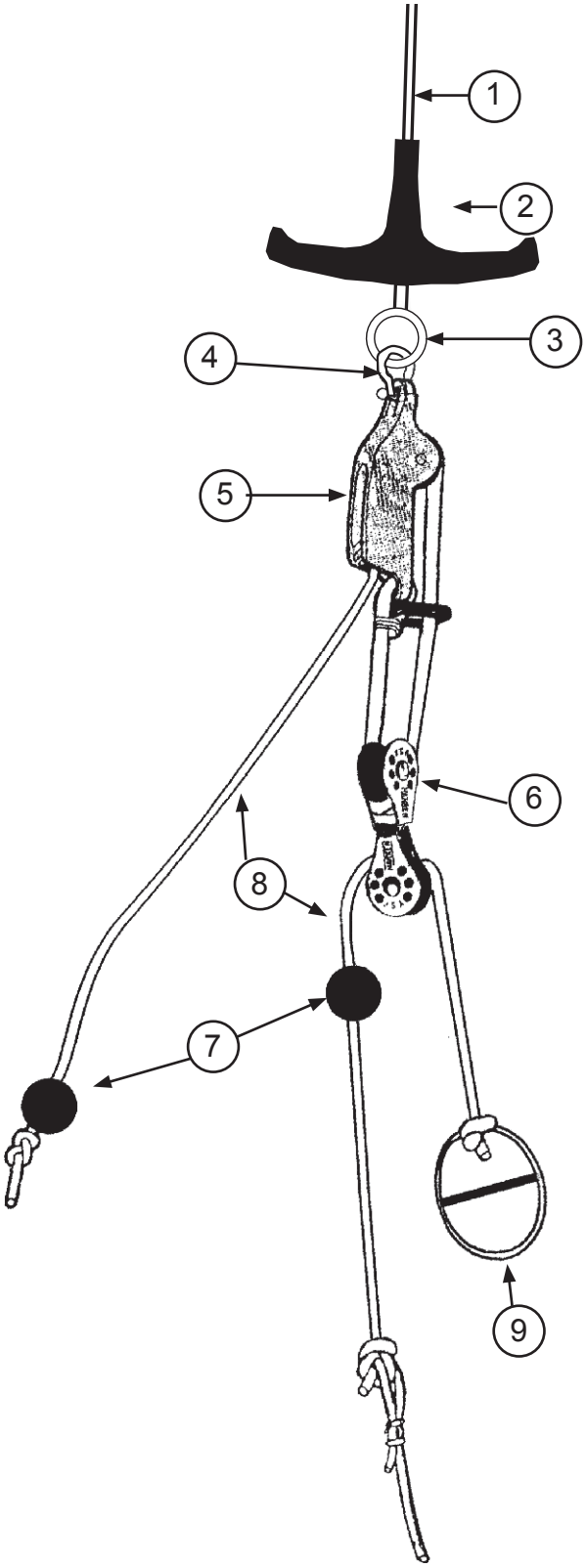

Copyright HCE 2012 - www.hobie-cat.net

HOBIE MAX (Club - Sport - Race)

Eclaté des pièces détachées / Illustrated part guide / Explosionszeichnung

Gouvernail / Rudder assembly / Ruderanlage

N°	Ref	Designation/Description/Beschreibung
1-21	16262165	Gouvernail complet droit Rudder assembly complete right Ruderanlage komplett rechts
1-21	16262160	Gouvernail complet gauche Rudder assembly complete left Ruderanlage komplett links
1-7	16262155	Bras gouv.droit complet droit Tiller arm right complete right Ruderarm rechts komplett rechts
	16262152	Bras gouv.droit complet gauche Tiller arm right complete left Ruderarm rechts komplett links
1	99221123	Vis TH 8x30 casting (x10) Casting bolt TH 8x30 (x10) Schraube Gußt. TH 8x30 (x10)
2	99061110	Rondelle plate D8 (x10) Washer (x10) Unterlegscheibe (x10)
3	17000010	Casting supérieur Gouv. Upper rudder casting Oberes Rudergehäuse
4	18062160	Tube de Gouvernail Tiller tube Ruderrohr
5	99220161	Clip rapide / Retainer clip /Sicherungsclip (x2)
6	99220164	Embout Race Tiller end cap Race Pinnenendstück Race
7	14061122	Platine dural Cam stop plate Platine f. oberes Rudergehäuse
8-14	17062680	Casting inférieur monté Lower rudder cast.assembled Unteres Rudergehäuse montiert
8	14061180	Came safran (x10) Plastic cam (x10) Rudernock (x10)
9	16041755	Goupille élastique (x10) Maststep pin (x10) Sprengbolzen (x10)
10	18000100	Casting inf. gouv nu Lower rudder casting Unteres Rudergehäuse
11	99220180	Rondelle /washer /Unterlegscheibe L D8

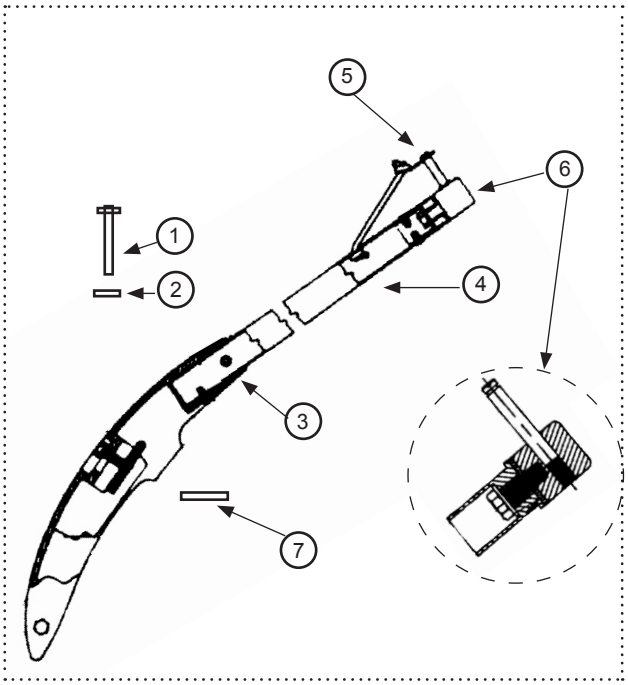

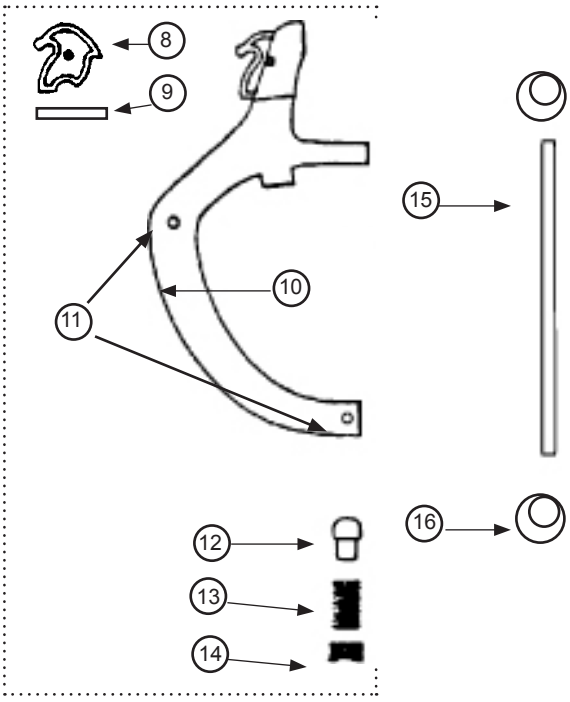

Copyright HCE 2012 - www.hobie-cat.net

N° 12-20 page suivante / next page / Nächste Seite .../...

HOBIE MAX (Club - Sport - Race)

Eclaté des pièces détachées / Illustrated part guide / Explosionszeichnung

Gouvernail / Rudder assembly / Ruderanlage

N°	Ref	Designation/Description/Beschreibung
	16262165	Gouvernail complet droit Rudder assembly complete right Ruderanlage komplett rechts
	16262160	Gouvernail complet gauche Rudder assembly complete left Ruderanlage komplett links
12	14061105	Pene safran (x10) Plunger (x10) Gegenstück Rudernock (x10)
13	99220004	Ressort gouvernail (x10) Spring (x10) Feder (x10)
14	99220006	Vis safran delrin (x10) Screw delrin rudder (x10) Schraube delrin Ruder (x10)
15+16	21080335	Aiguillot + 2 anneaux brisés Rudder pin + 2 split rings Ruderbolzen + 2 Ring Splint
15	21080330	Aiguillot / Rudder pin / Ruderbolzen
16	99220031	Anneau Brisé (x10) Split ring (x10) Ring Splint (x10)
17+18	99502280	Lame safran White Knight 2 ins Rudder blade White Knight Ruderblatt White Knight
17	99502146	lame safran wk 16 2006 Rudder blade wk 16 2006 Ruderblatt wk 16 2006
18	99502130	Insert lame safran 10x8x24 Sheave pin rudder blade Bolzen Ruderblatt
19	99220150	Vis / Screw / Schraube TH 8X55 (x10)
20	99220012	Ecrou Nylstop D8 (x10) Nylstop nut (x10) Selbstsichernde Mutter (x10)
21	99216010	Rivet / Popniete 4,8x11 (x10)

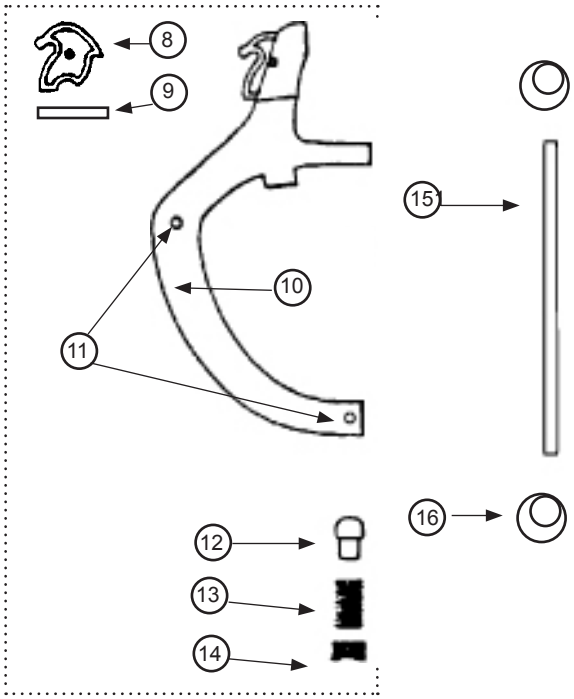

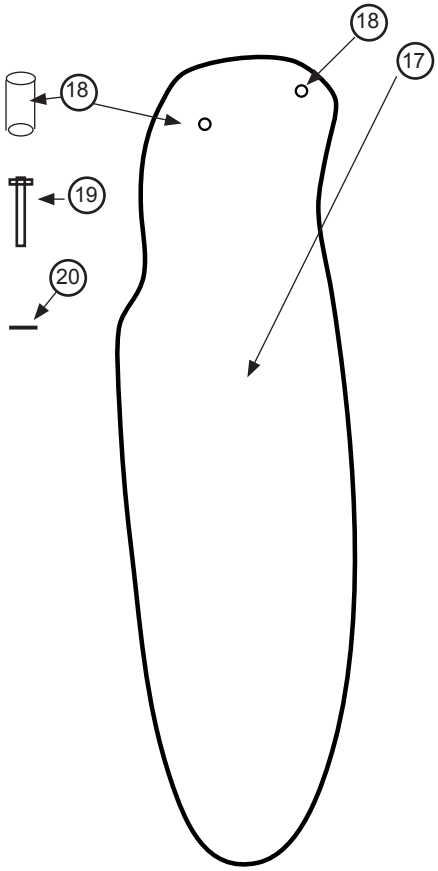

Copyright HCE 2012 - www.hobie-cat.net

HOBIE MAX CLUB

Eclaté des pièces détachées / Illustrated part guide / Explosionszeichnung

Barre d'accouplement & stick / Tiller crossbar & extension / Anlenkstange & Pinne

N°	Ref	Designation/Description/Beschreibung
1-6	16262250	Barre d'accouplement complète Tiller crossbar complete Anlenkstange kompl.
1	99220118	Vis de réglage (x2) Adjustment screw (x2) Anlenkstange-Einstellschraube (x2)
2	99220119	Embout fileté Threaded end cap Enstück mit Gewinde
3	99220121	Embout de barre accouplement percé Tiller crossbar drilled end cap Anlenkstange-Endstück gebohrt
4	99221301	Vis violon / Violon screw (x4)
5	99220012	Ecrou indessérable D8 Nylstop nut D8 Selbstsichernde Mutter D8
6	99220445	Vis / Screw / Schraube TCLPZ 4x6

N°	Ref	Designation/Description/Beschreibung
7-10	16062305	Stick aluminium Alu tiller extension Aluminium Pinne
7	14061320	Chape articulation stick / Hinge
8	14061240	Axe percé art stick 6x22 (x10) Clevis pin 6x22 (x10) Bolzen Pinnengelenk 6x22 (x10)
9	99220031	Anneau brisé / Split ring / Ring Splint (x10)
10	14061315	Embout de stick alu 14/16 Tiller extension end cap alu 14/16 Pinnen-Endstück Alu 14/16

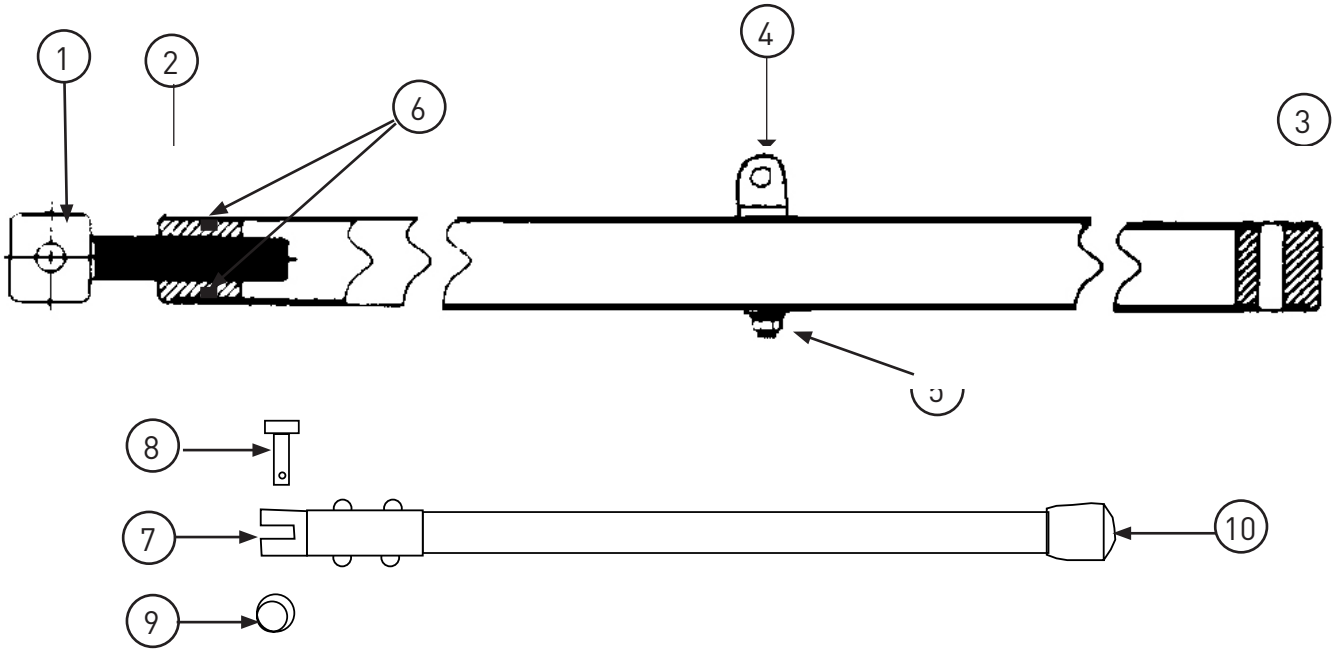

Copyright HCE 2012 - www.hobie-cat.net

HOBIE MAX RACE / SPORT

Eclaté des pièces détachées / Illustrated part guide / Explosionszeichnung

Barre d'accouplement & stick / Tiller crossbar & extension / Anlenkstange & Pinne

N°	Ref	Designation/Description/Beschreibung
	16262200	Barre d'accouplement complète Tiller crossbar complete Anlenkstange kompl.
1	99220118	Vis de réglage (x2) Adjustment screw (x2) Anlenkstange-Einstellschraube (x2)
2	99220119	Embout fileté Threaded end cap Enstück mit Gewinde
	99220445	Vis / Screw / Schraube TCLPZ 4x6
3	99220121	Embout de barre accouplement percé Tiller crossbar drilled end cap Anlenkstange-Endstück gebohrt
4	99501310	Kit articulation stick télescopique Telescopic tiller extension art. kit Teleskop-Pinne Verbindungsgelenk
5	99502360	Stick carbone télescopique Carbon tiller extension Teleskop-Pinne Carbon

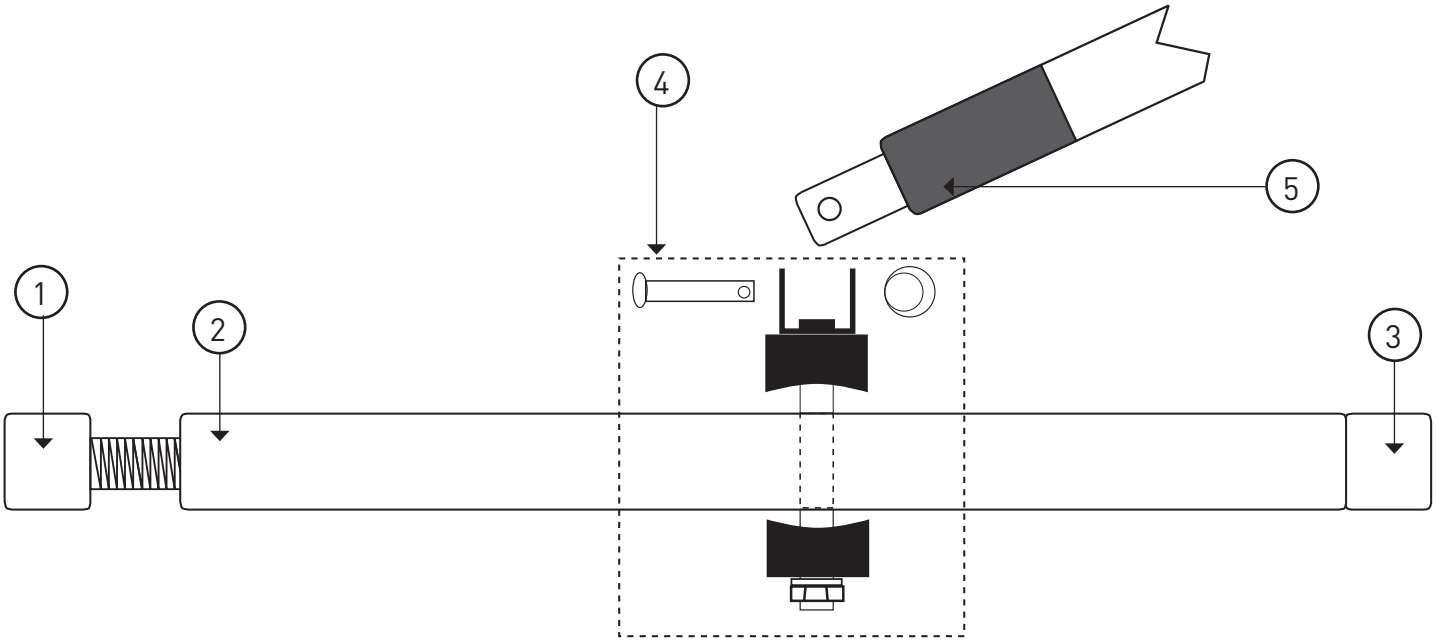

Copyright HCE 2012 - www.hobie-cat.net

Ref : ECL_MAX	Emetteur : SD	Date : 04/2012	Révision : 2	Page : 25/33

HOBIE MAX CLUB / SPORT

Eclaté des pièces détachées / Illustrated part guide / Explosionszeichnung

Grand-voile / Main sail / Großsegel

N°	Ref	Designation/Description/Beschreibung
1	16230050	Grand-Voile CLUB LIME vert et jaune Mainsail CLUB LIME green & yellow Großsegel CLUB LIME grün & gelb
	16230060	Grand-Voile CLUB PASSION orange & violet Mainsail CLUB PASSION orange & purple Großsegel CLUB PASSION orange & purple
2	16230070	Grand-voile Sport Kamikaze Mainsail Sport Kamikaze Großsegel Sport Kamikaze
3-12	16234050	Jeu de lattes Batten set Lattensatz STX
3	16234051	#1 : 2085 mm
4	16234051	#2 : 2085 mm
5	16234052	#3 : 2005 mm
6	16234053	#4 : 1870 mm
7	16234054	#5 : 1650 mm
8	16234055	#6 : 1420 mm
9	16234056	#7 : 1110 mm
10	16234057	#8 / 850 MM
11	14034010	Embout de lattes std Batten end cap std Lattenendstück std
12	99500330	Embout de lattes Easy Batten end cap Easy Lattenendstück Easy
13	20041750	Hook de grand-voile Main hook Großhaken
	99220145	Vis / Screw / Schraube TF 6x25 (x10)
	99220015	Ecrou / Nut / Mutter D5 (x10)
14	99220132	Manille coeur / Heart shackle
15	17070160	Poulie double / Double block / Block zweifach

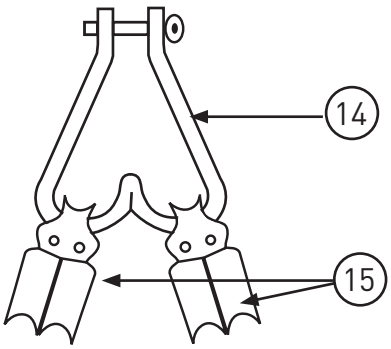

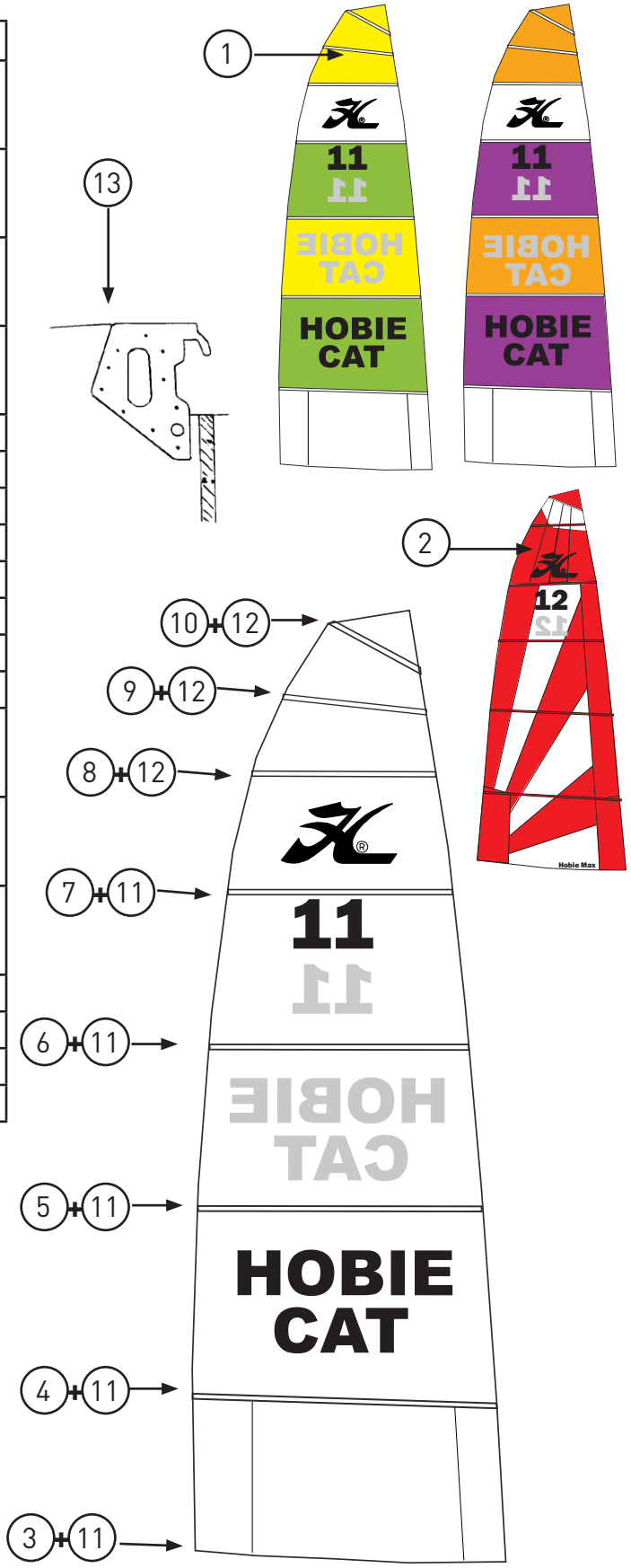

Copyright HCE 2012 - www.hobie-cat.net

Ref : ECL_MAX	Emetteur : SD	Date : 04/2012	Révision : 2	Page : 26/33

HOBIE MAX RACE

Eclaté des pièces détachées / Illustrated part guide / Explosionszeichnung

Grand-voile / Main sail / Großsegel

N°	Ref	Designation/Description/Beschreibung
	16230000	Grand-Voile RACE Smoke Mainsail RACE Smoke Großsegel RACE Smoke
1-7	16234050	Jeu de lattes Batten set Lattensatz STX
1	lattes mousse / foam battens	#1 : 855 mm
2		#2 : 1120 mm
3		#3 : 1410 mm
4		#4 : 1645 mm
5		#5 : 1870 mm
6		#6 : 2005 mm
7		#7 : 2080 mm
8	20041750	Hook de grand-voile Main hook Großhaken
	99220145	Vis / Screw / Schraube TF 6x25 (x10)
	99220015	Ecrou / Nut / Mutter D5 (x10)
9	99220132	Manille coeur / Heart shackle
10	17070160	Poulie double / Double block / Block zweifach

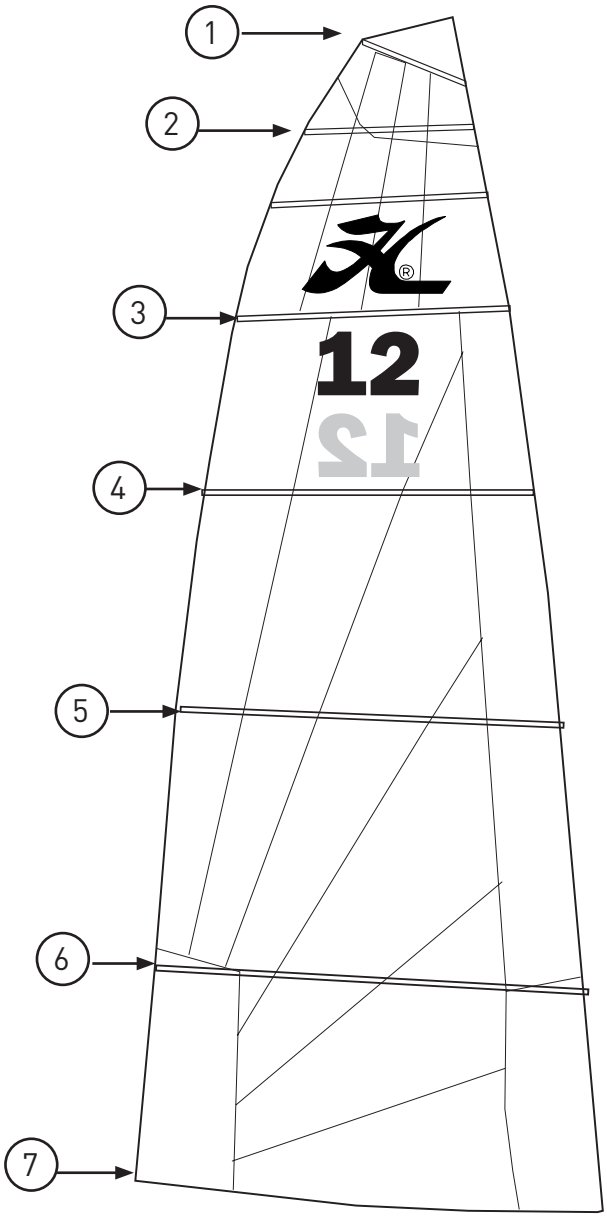

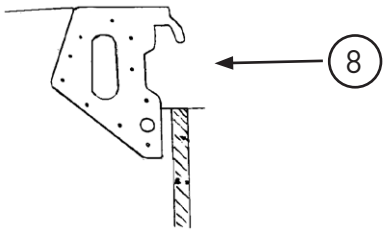

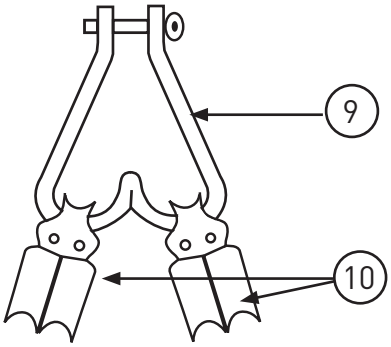

Copyright HCE 2012 - www.hobie-cat.net

Ref : ECL_MAX	Emetteur : SD	Date : 04/2012	Révision : 2	Page : 27/33

HOBIE MAX (Club - Sport - Race)

Eclaté des pièces détachées / Illustrated part guide / Explosionszeichnung

Palan de grand-voile / Mainsheet system / Großschot-System

N°	Ref	Designation/Description/Beschreibung
1-3	**Palan Race / Race mainsheet system**	
1	99501005	Poulie quadri carbo 57 mm Carbo block fourfold 57 mm Carbo 4-fach Block 57 mm
2	99500136	Poulie winch triple Threefold ratchet block Dreifacher Knarrblock
3	16270420	Ecoute de GV Mainsheet Großschott
3-5	**Palan Club & Sport / Club & Sport mainsheet system**	
4	99500131	Poulie triple / Threefold block / Block dreifach
5	99500132	Poulie winch triple Threefold ratchet block Dreifacher Knarrblock

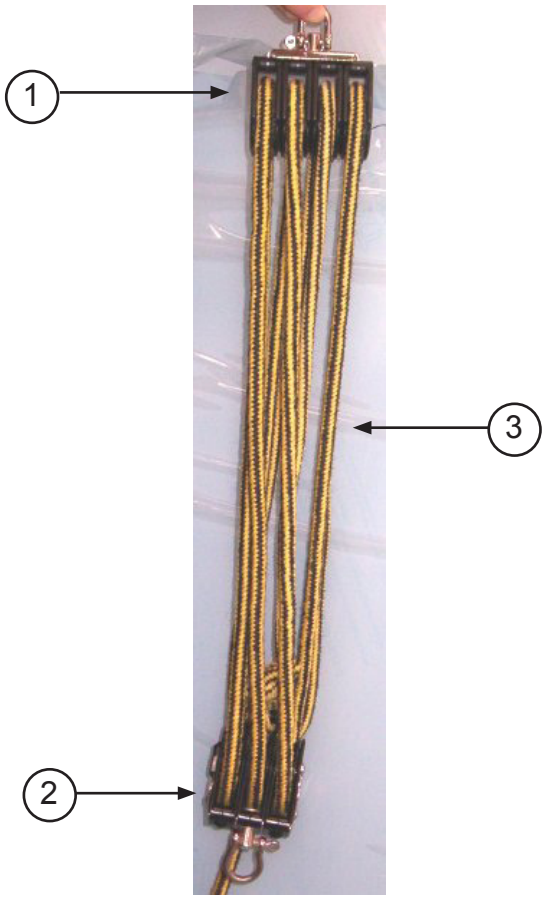

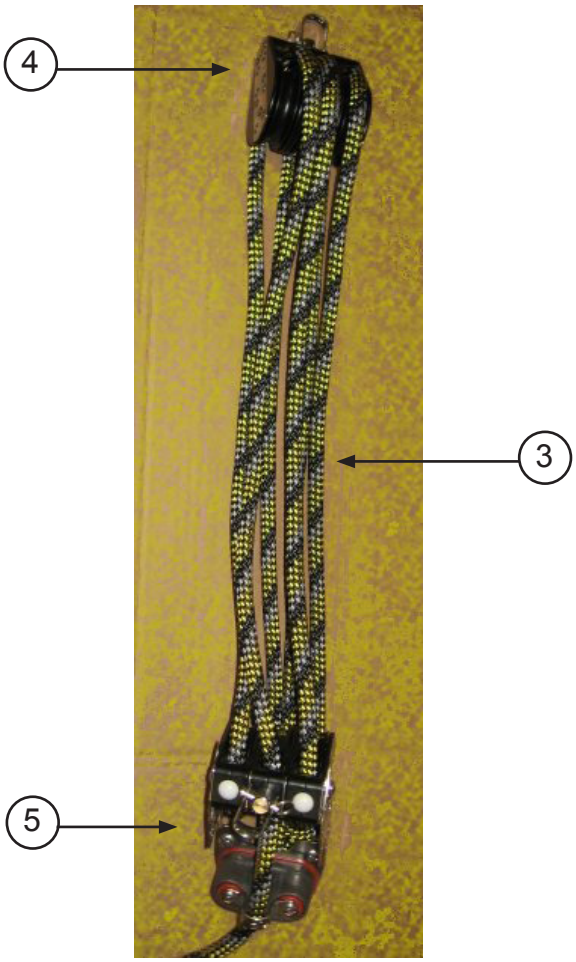

Copyright HCE 2012 - www.hobie-cat.net

HOBIE MAX (Club - Sport - Race)

Eclaté des pièces détachées / Illustrated part guide / Explosionszeichnung

Foc / Jib / Fock

N°	Ref	Designation/Description/Beschreibung
	16230150	Foc vert club Jib green club Fock grün club
	16230155	Foc jaune club Jib yellow club Fock gelb club
	16230160	Foc orange club Jib orange club Fock orange club
	16230169	Foc violet club Jib purple club Fock purple club
	16230170	Foc Sport Kamikaze
	16230100	Foc Race Pentex Smoke

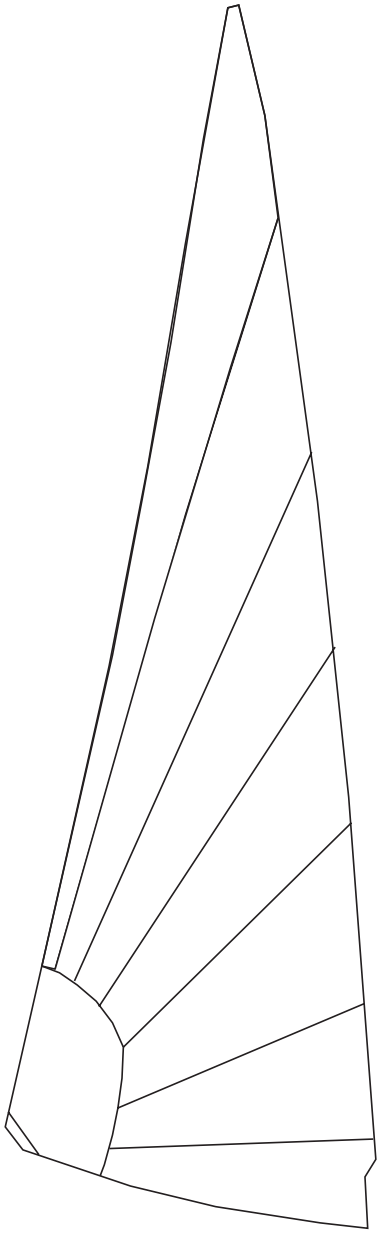

Copyright HCE 2012 - www.hobie-cat.net

HOBIE MAX (Club - Sport - Race)

Eclaté des pièces détachées / Illustrated part guide / Explosionszeichnung

Tangon de spinnaker / Spinnaker pole / Spinnakerbaum

N°	Ref	Designation/Description/Beschreibung
	16262640	Tangon de spi trompette Max Trumpet pi pole Max Trumpet-Spibaum Max
1	99220202	Bouchon à ailette (x10) End cap (x10) Endstück (x10)
2	99220057	Pontet forgé D5 Pad-eye Guseisenbeschlag
	99220326	Vis / Screw / Schraube
	99220015	Ecrou / Nut / Mutter D5
3	99500735	Poulie 29mm + ressort + pontet Block 29 mm + spring + pad-eye Block 29 mm + Splint + Guseisenbeschlag
4	17569000	Embout bôme percé Boom end cap drilled Baumendstück gebohrt
	99220135	Vis / Screw / Schraube TH 8x40 (x10)
	99061110	Rondelle / Washer / Unterlegscheibe D8 (x10)
	99220012	Ecrou indessérable D8 Nylstop nut D8 Selsbstsichernde Mutter D8

N°	Ref	Designation/Description/Beschreibung
5	16280555	Bride tangon simple Bridle pole Spibaum-Hahnepot
6	99300595	Bride tangon regatta Pole support wire regatta Spibaum-Gurtel regatta
7	14061245	Axe barre Connection pin Bolzen
8	18061320	Chape d'articulation tangon Spi pole connection toggle Verbindungswirbel Spibaum
9	99220031	Anneau brisé (x10) Split ring (x10) Offener Ring (x10)
10	60010950	Pontet nylon kayak Nylon kayak pad-eye Nylon Kajak Guseisenbeschlag

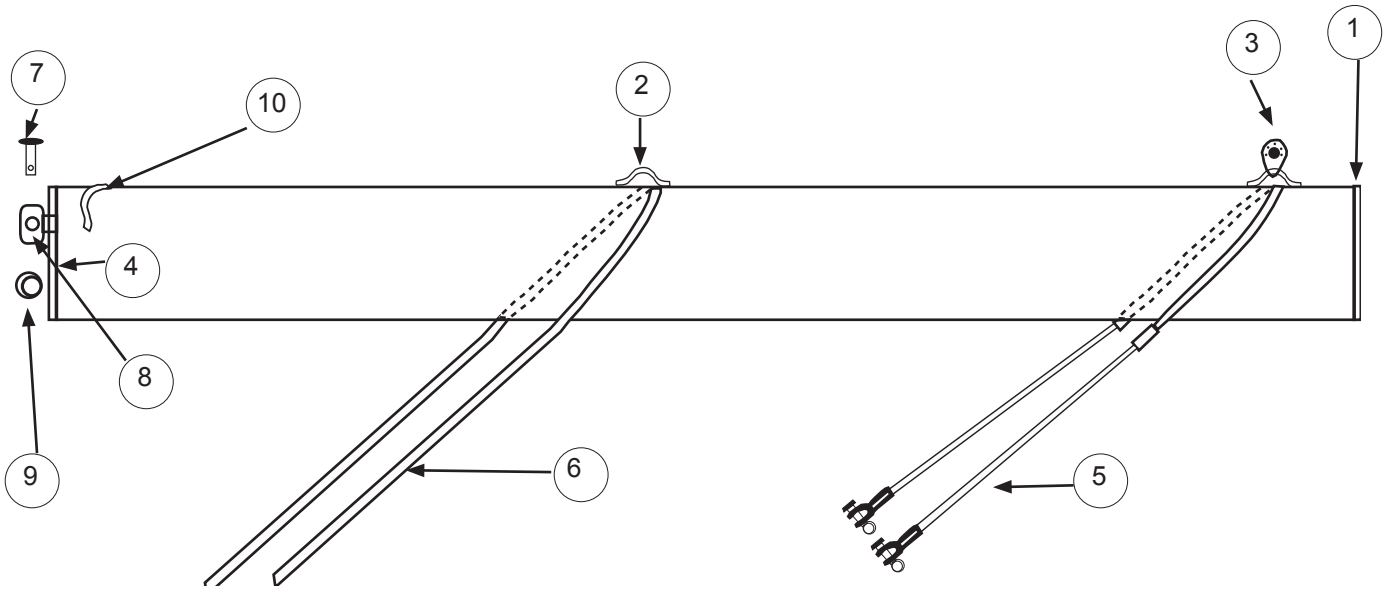

Copyright HCE 2012 - www.hobie-cat.net

HOBIE MAX (Club - Sport - Race)

Eclaté des pièces détachées / Illustrated part guide / Explosionszeichnung

Spinnaker trompette / Trumpet Spinnaker / Spikanone

N°	Ref	Designation/Description/Beschreibung
1	16262640	Tangon de spi trompette Spi pole trumpet Spibaum Trumpet
2	99267760	Trompette spi 2007 Soft trumpet 2007 Spikanone 2007
	99220101	Vis / Screw / Schraube TCLF 4,8x19
3	99267529	Sac de spi trompette 2007 Trumpet spinnaker bag Sack für kurzer Spikanone
4-12	16270390	Accastillage spi trompette + cordages Trumpet spi kit + lines Trumpet Spi-Kit + Leine
4-7	18570385	Accastillage trampolin spi trompette Trampoline rig for trumpet spi Trumpet Spi klein Teile für Trampoline
4	99025700	Rondelle / Washer / Unterlegscheibe alu D80
5	99220015	Ecrou indessérable / Nylstop Nut / Selbstsi-chernde Mutter D5 (x10)
6	99220071	Vis / Screw / Schraube M.TCLPZ 5X10
7	99500735	Poulie + ressort + pontet 29 mm Block + spring + pad-eye 29 mm Block + Feder + Bügel 29 mm
8	99501000	Poulie winch / Ratchet block / KnarrBlock
	99500755	Ressort plastique / Plastic spring / Plastik-Feder
	99220035	Manille / Shackle / Schäkel D6 (x10)

N°	Ref	Designation/Description/Beschreibung
9	18070328	Sandow + poulie Shock cord + block Gummileine + Block
10	18042790	Protection base de mât Mast base cover Mastfuß-Bezug
11	21060060	Poulies tête à tête Twin block assembly Zwillingsblöcke
12	16070040	Sac de cordages spi trompette Spi trumpte line bag Spi Trumpet Leinesack
	16230200	HCMAX RACE/SPORT SPI TROMP JAUNE
	16230205	HCMAX RACE/SPORT SPI TROMP ROUGE
	16230250	HCMAX CLUB SPI TROMP JAUNE
	16230265	HCMAX CLUB SPI TROMP VIOLET

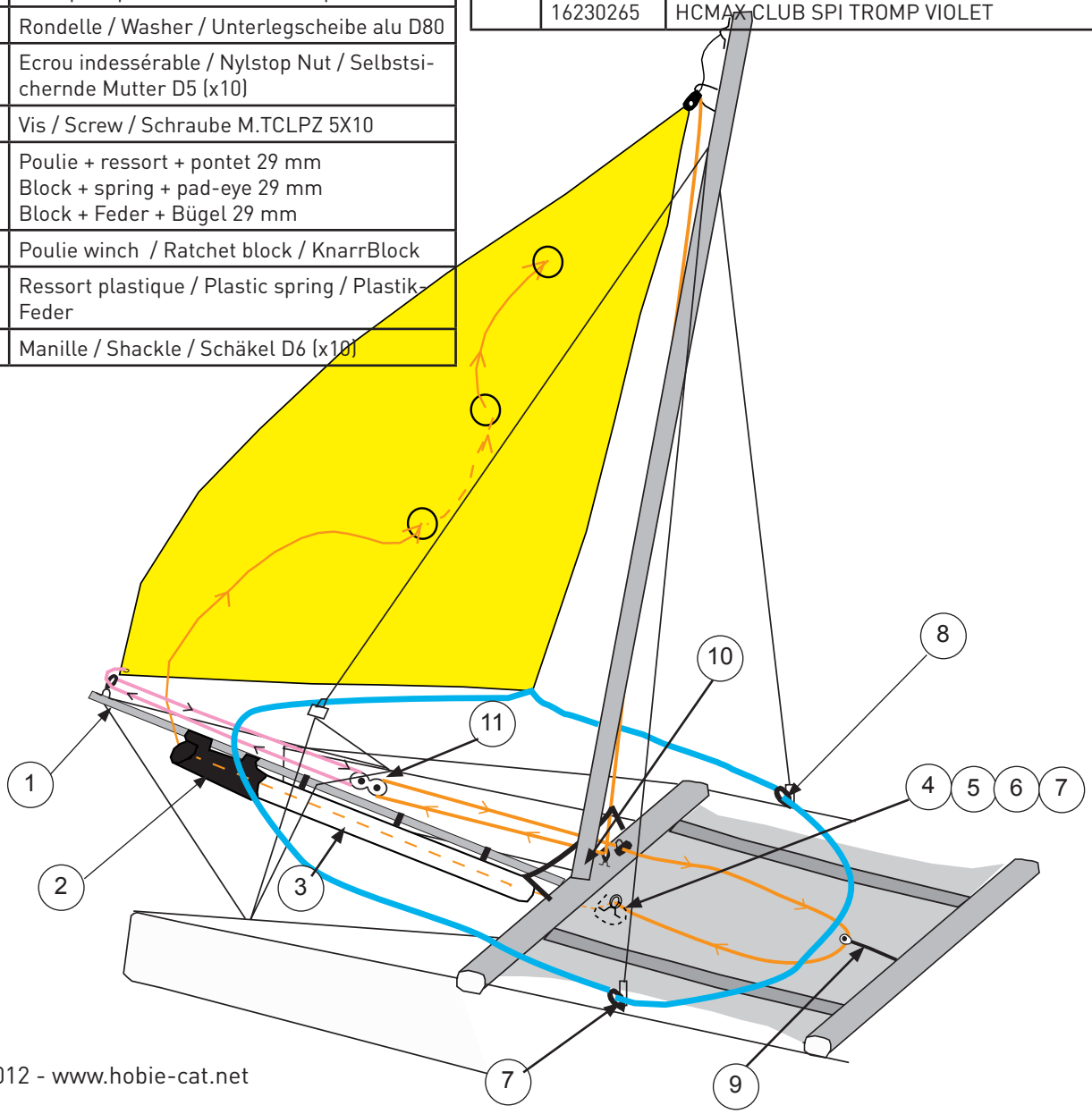

Copyright HCE 2012 - www.hobie-cat.net

Ref : ECL_MAX	Emetteur : SD	Date : 04/2012	Révision : 2	Page : 31/33

HOBIE MAX (Club - Sport - Race)

Eclaté des pièces détachées / Illustrated part guide / Explosionszeichnung

Ailes sport / Sport Wing

N°	Ref	Designation/Description/Beschreibung
	16260950	Aile sport gauche complete Complete sport wing left Wing Sport links komplett
	16262955	Aile sport droite complete Complete sport wing right Wing Sport rechts komplett
1	20562940	Assise aile sport nue Wing tube sport bare Tube Wing sport rohr
2	18062930	Bras d'aile sport complet Wing arm sport complete Wingarme Sport komplett
	99216004	Rivet / Pop / Popniete TB Inox 4,8x19 (x10)
3	99100001	Arrêt PVC PVC stop PVD Stopper
4	99220142	Vis / Screw / Schraube TRL 6x60
5	99220032	Rondelle Inox D6 (x10) Washer inox D6 (x10) Unterlegscheibe D6 (x10)
6	99220019	Ecrou indessérable D6 (x10) Nylstop nut D6 (x10) Selbstsichernde Mutter D6 (x10)
7	18041733	Casting embout de wing End wing casting Guseisen Endstück Wing
	99216020	Rivet / Pop / Popniete TB Inox 4,8x14 (x10)
8	17025810	Bouchons à ailettes D48 End cap D48 Endstück D48
9	20506050	Néoprene / Neoprene / Antirutsch-belag 900x70

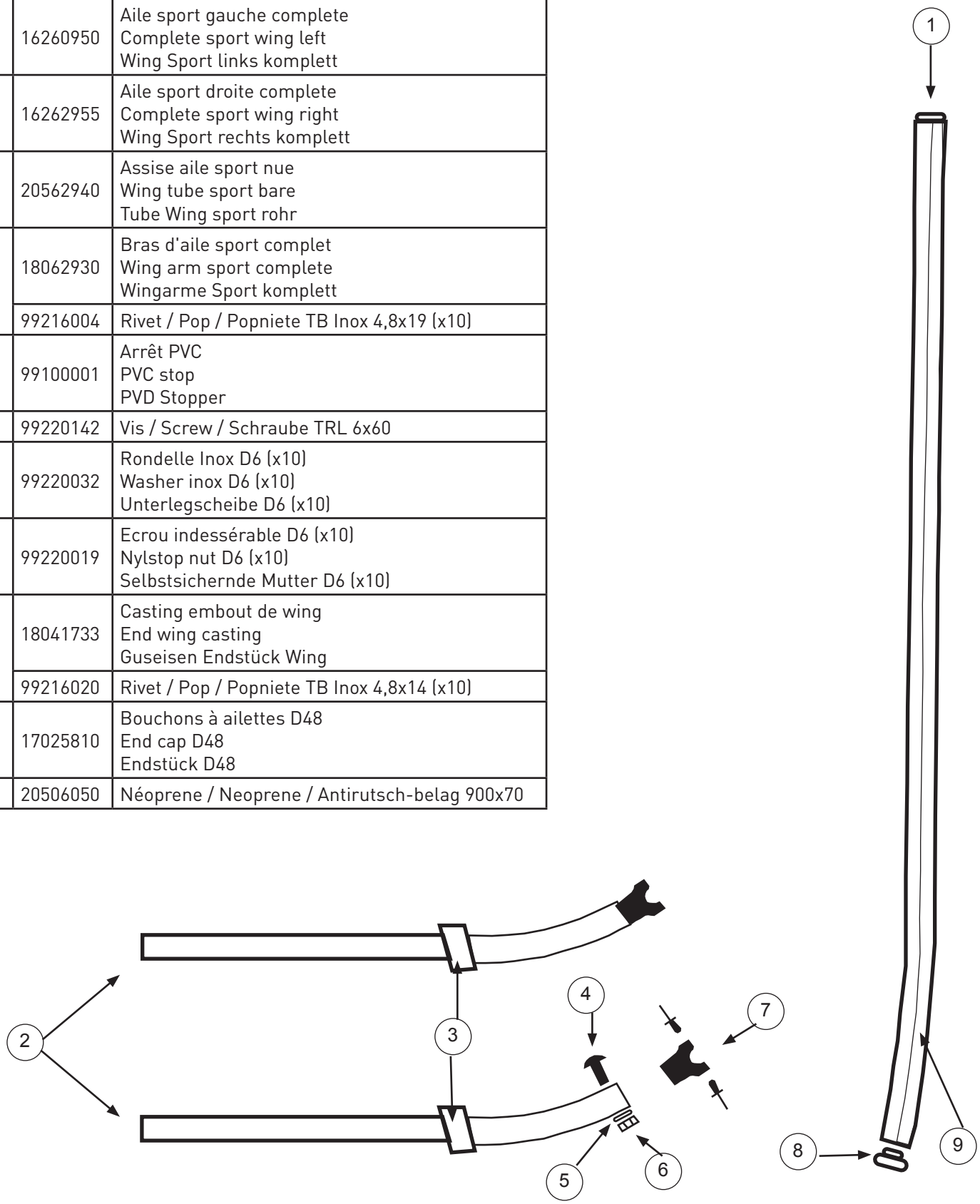

Copyright HCE 2012 - www.hobie-cat.net

Ref : ECL_MAX	Emetteur : SD	Date : 04/2012	Révision : 2	Page : 32/33

HOBIE MAX (Club - Sport - Race)

Eclaté des pièces détachées / Illustrated part guide / Explosionszeichnung

Ailes confort + trampolin / Comfort Wing + trampoline

N°	Ref	Designation/Description/Beschreibung
	16262960	Aile confort gauche complete Complete comfort wing left Wing Comfort links komplett
	16262965	Aile confort droite complete Complete comfort wing right Wing comfort rechts komplett
1	20562940	Assise aile confort Wing tube comfort Wing Sitztube Comfort
2	17560335	Bras d'aile confort cintré nu noir Wing arm confort bent bare black Wingarme comfort rohr schwarz
	99216004	Rivet / Pop / Popniete TB Inox 4,8x19 (x10)
3	99100001	Arrêt PVC / PVC stop / PVC Stopper

N°	Ref	Designation/Description/Beschreibung
4	18041733	Casting embout de wing End wing casting Guseisen Endstück Wing
	99216010	Rivet / Pop / Popniete TB Inox 4,8x11 (x10)
5	99302905	Renfort d'aile Wing support tube Wing verstärkerung
6	17025810	Bouchons à ailettes D48 End cap D48 Endstück D48
7	99506050	Néoprene 850x100 Neoprene 850x100 Antirutsch-belag 850x100
8	17525895	trampolin d'aile confort (x2) Comfort wing trampoline (x2) Trampoline für Comfort-Wing (x2)

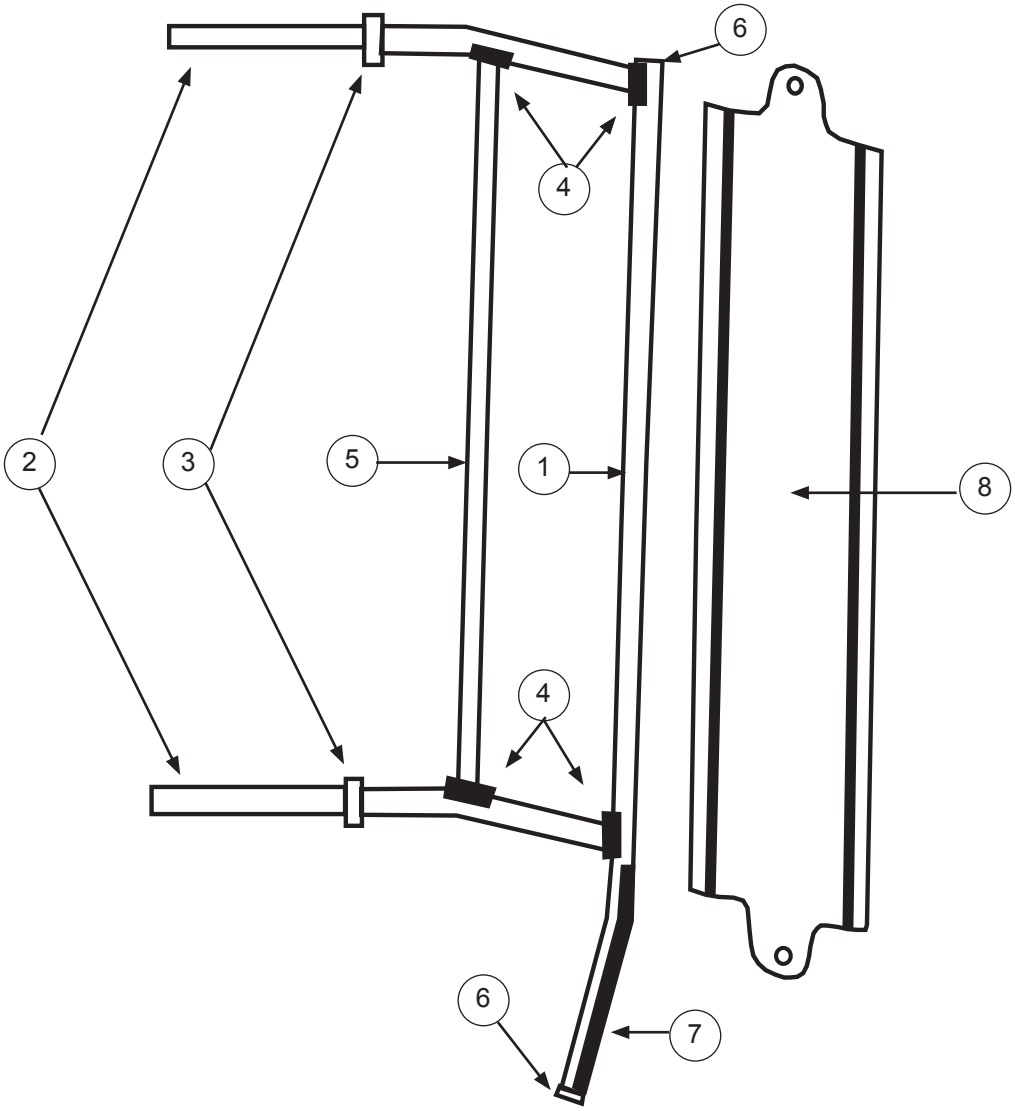

Copyright HCE 2012 - www.hobie-cat.net

HOBIE CAT EUROPE
ZI Toulon Est, BP 250, 83078 Toulon cedex 9, France
Tel +33 (0)494 08 78 78 - Fax +33 (0)494 08 13 99
E-mail : info@hobie-cat.net - site web www.hobie-cat.net

Copyright HCE 2012